EN
TW
JP
KR

Brook

UNIVERSAL FIGHTING BOARD FUSION

User Guide

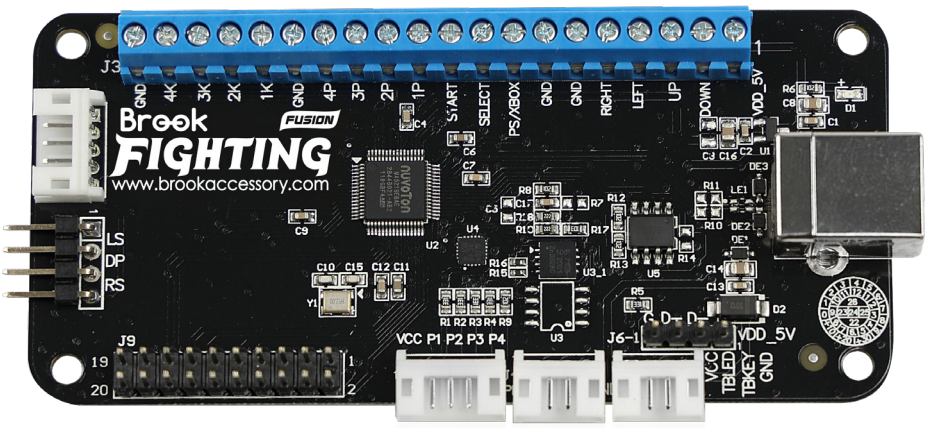

This product combines the Universal Fighting Board and UFB-UP5 into one. It is a fighting board that continues the functions of the Universal Fighting Board and is compatible with fighting games on the PS5 console.

Brook INSIDE

© Brook All Rights Reserved.
www.brookaccessory.com

Basic button configuration

EN
TW
JP
KR

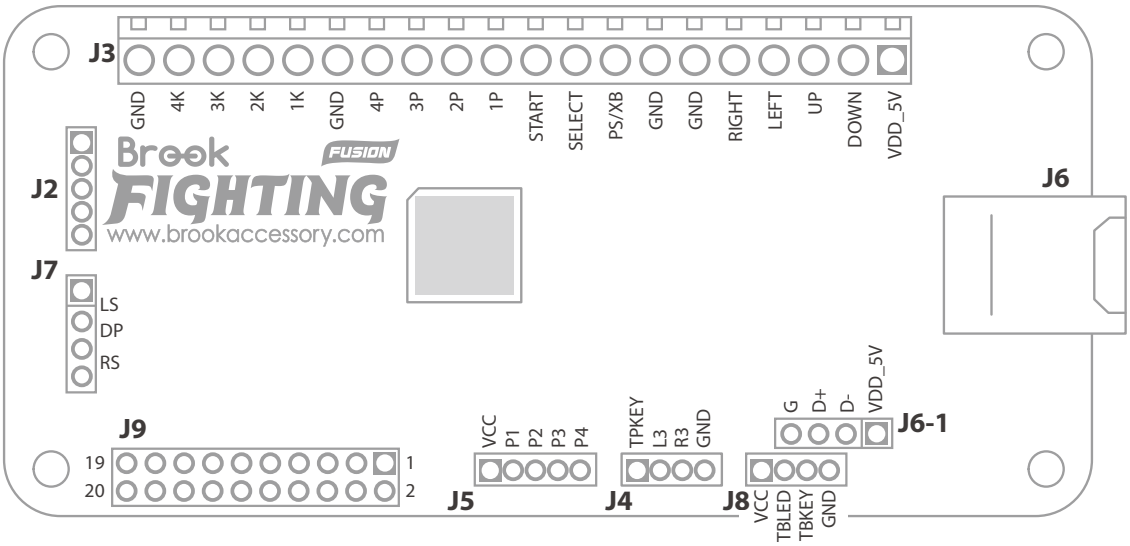

PCB Define	PS5	PS4	XB Series	Nintendo Switch
Stick in DP Mode	D-Pad	D-Pad	D-Pad	D-Pad
1P	□	□	X	Y
2P	△	△	Y	X
3P	R1	R1	RB	R
4P	L1	L1	LB	L
1K	×	×	A	B
2K	○	○	B	A
3K	R2	R2	RT	ZR
4K	L2	L2	LT	ZL
L3	L3	L3	LTSB	LSB
R3	R3	R3	RTSB	RSB
SELECT	Create	Share	View	Minus
START	Options	Options	Menu	Plus
Stick in LS Mode	Lx	Lx	Lx	Lx
Stick in LS Mode	Ly	Ly	Ly	Ly
Stick in RS Mode	Rx	Rx	Rx	Rx
Stick in RS Mode	Ry	Ry	Ry	Ry
PS/ XBOX	PS	PS	Guide	Home
TPKEY	Touch Key	Touch Key	Share	Capture

How to connect

J3 Detail

EN
TW
JP
KR

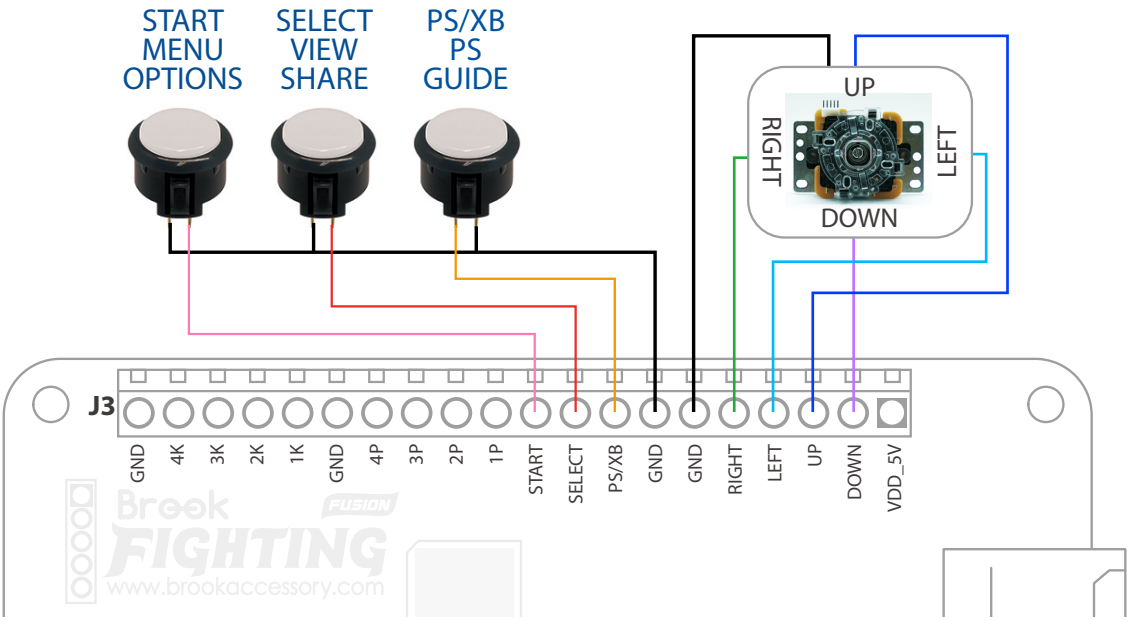

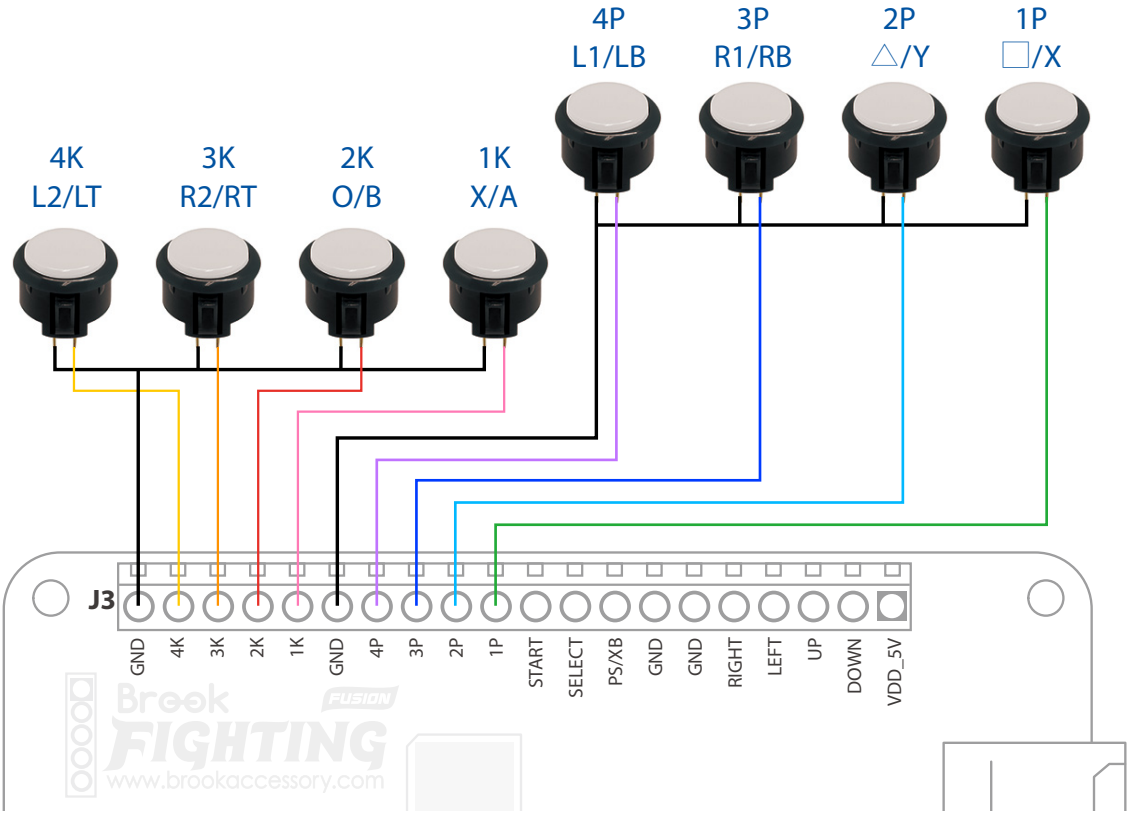

How to connect

EN
TW
JP
KR

J9 Pin name

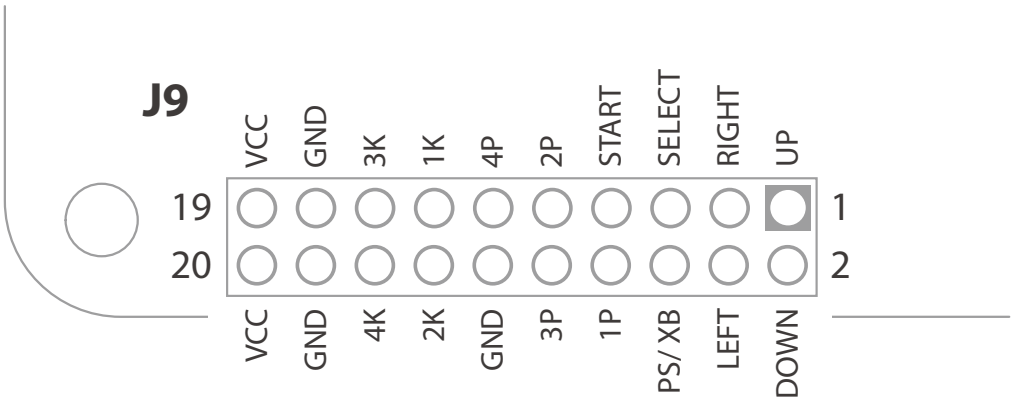

J5, J4, J8 Detail

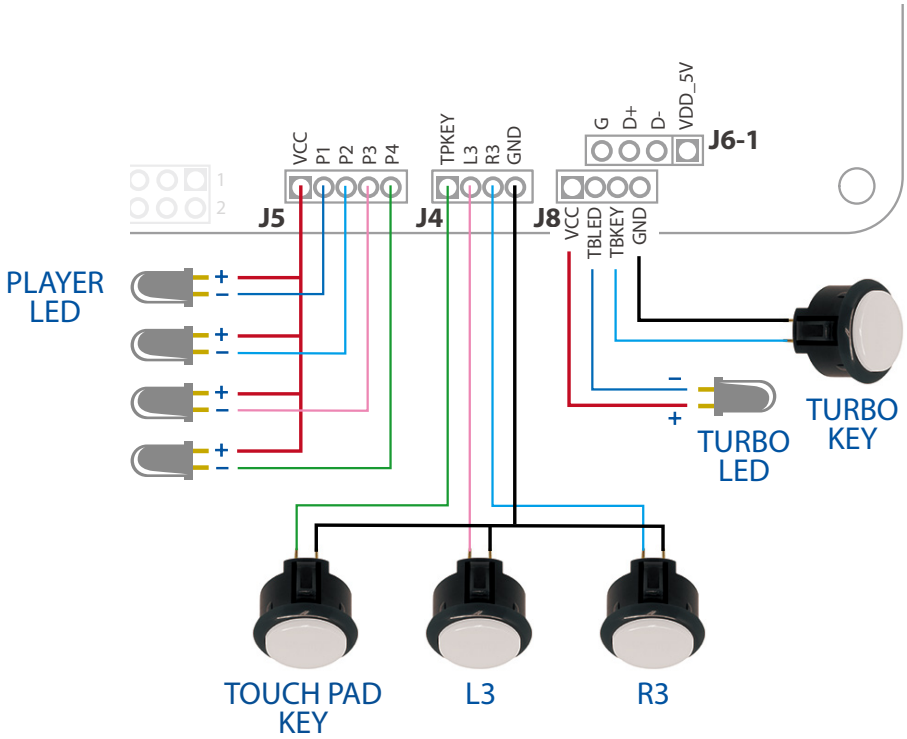

EN
TW
JP
KR

J5 Player LED display guide

● LED ON ○ LED OFF

Player	PS4	PS3	XB One	XB 360
1P	VCC P1 P2 P3 P4 ○●○○○	VCC P1 P2 P3 P4 ○●○○○	VCC P1 P2 P3 P4 ○●●●●	VCC P1 P2 P3 P4 ○●○○○
2P	VCC P1 P2 P3 P4 ○○●○○	VCC P1 P2 P3 P4 ○○●○○	VCC P1 P2 P3 P4 ○●●●●	VCC P1 P2 P3 P4 ○○●○○
3P	VCC P1 P2 P3 P4 ○○○●○	VCC P1 P2 P3 P4 ○○○●○	VCC P1 P2 P3 P4 ○●●●●	VCC P1 P2 P3 P4 ○○○●○
4P	VCC P1 P2 P3 P4 ○○○○●	VCC P1 P2 P3 P4 ○○○○●	VCC P1 P2 P3 P4 ○●●●●	VCC P1 P2 P3 P4 ○○○○●
5P	.....	VCC P1 P2 P3 P4 ○●○○●	.....	.....
6P	.....	VCC P1 P2 P3 P4 ○○●○●	.....	.....
7P	.....	VCC P1 P2 P3 P4 ○○○●●	.....	.....

J8 Turbo function setting

Hold down the turbo button, then press the button for the function you want to set or cancel.

The following buttons can be set to the Turbo function：
1P、2P、3P、4P、1K、2K、3K、4K、L3、R3

SOCD Mode Switching Tutorial

Simultaneous Opposing Cardinal Directions.

1. Default setting is mode 1.
2. SOCD will be automatically saved.

EN
TW
JP
KR

Switch method

Please hold down the corresponding button first, then insert the power cable into the console to switch modes.

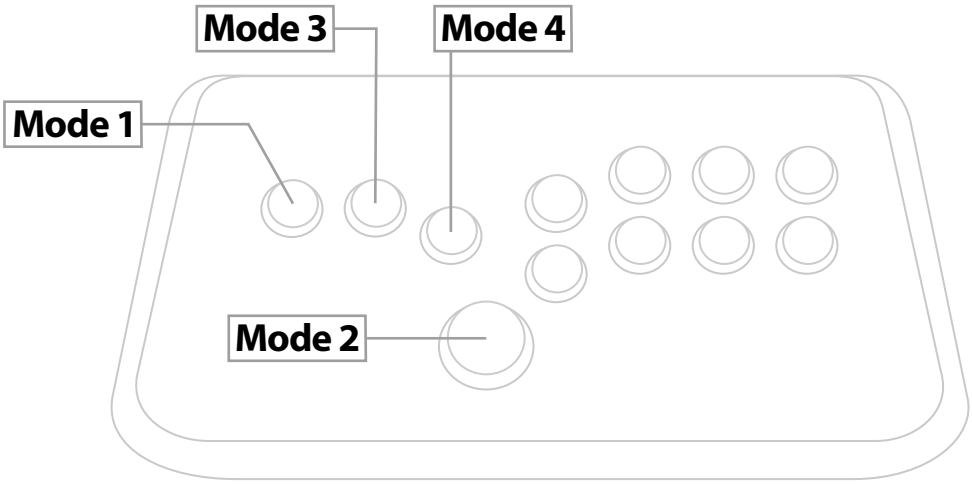

	Mode 1 UP Priority	Mode 2 CAPCOM / Neutral	Mode 3 Last Priority	Mode 4 BYPASS
← + →	Neutral	Neutral	→	← + →
→ + ←	Neutral		←	→ + ←
↑ + ↓	↑		↓	↑ + ↓
↓ + ↑	↑		↑	↓ + ↑

J7 Stick control mode selection

A slide switch can be connected to switch the stick control mode.

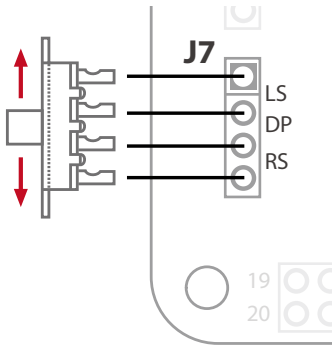

EN
TW
JP
KR

J6 & J6-1 USB connector

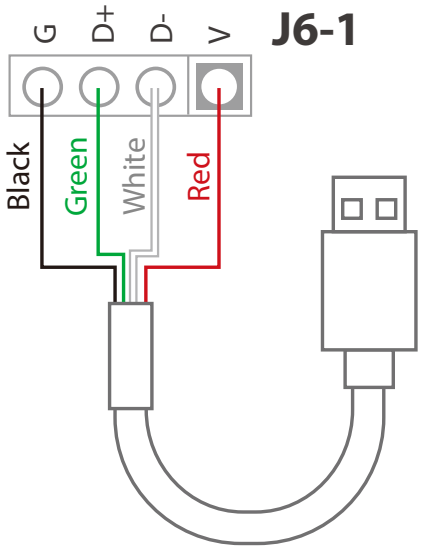

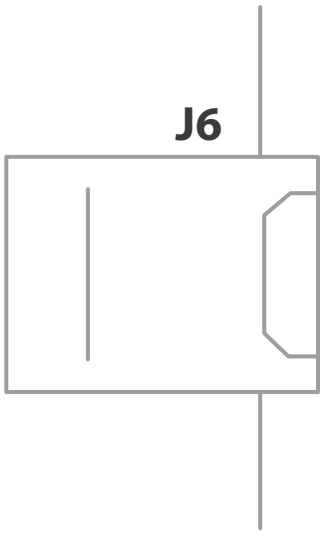

Use combination keys to set stick control mode

EN
TW
JP
KR

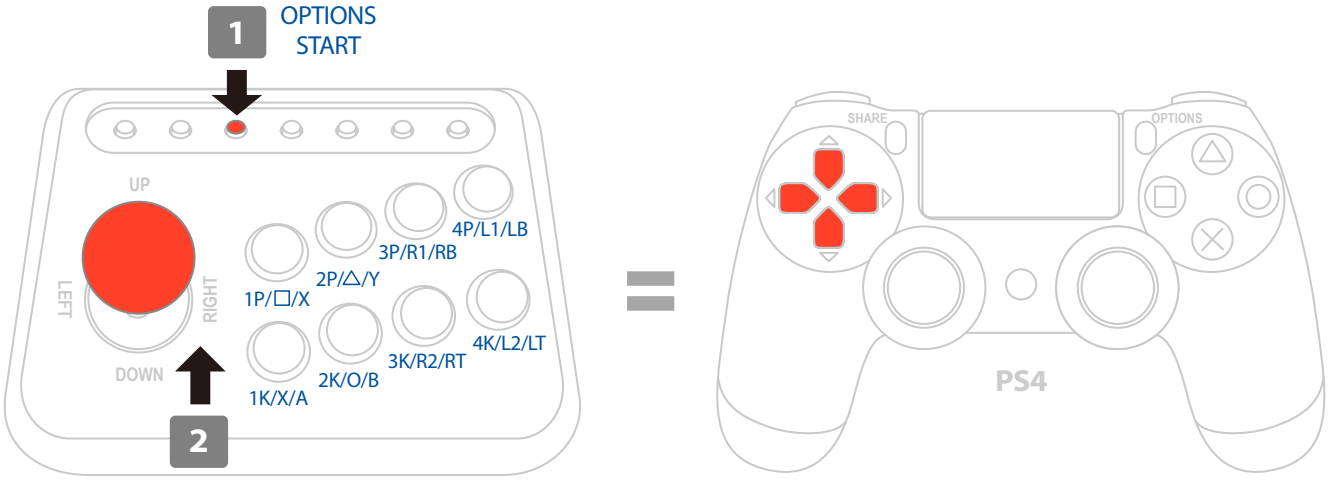

Press and hold ***START*** and ***UP*** for three seconds.

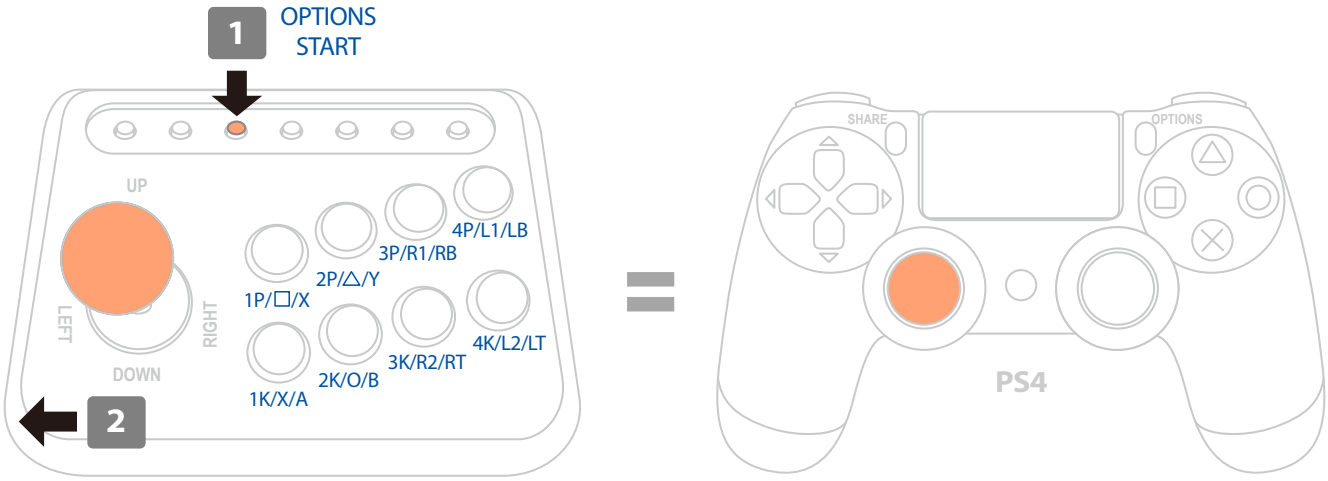

Press and hold ***START*** and ***L*** .

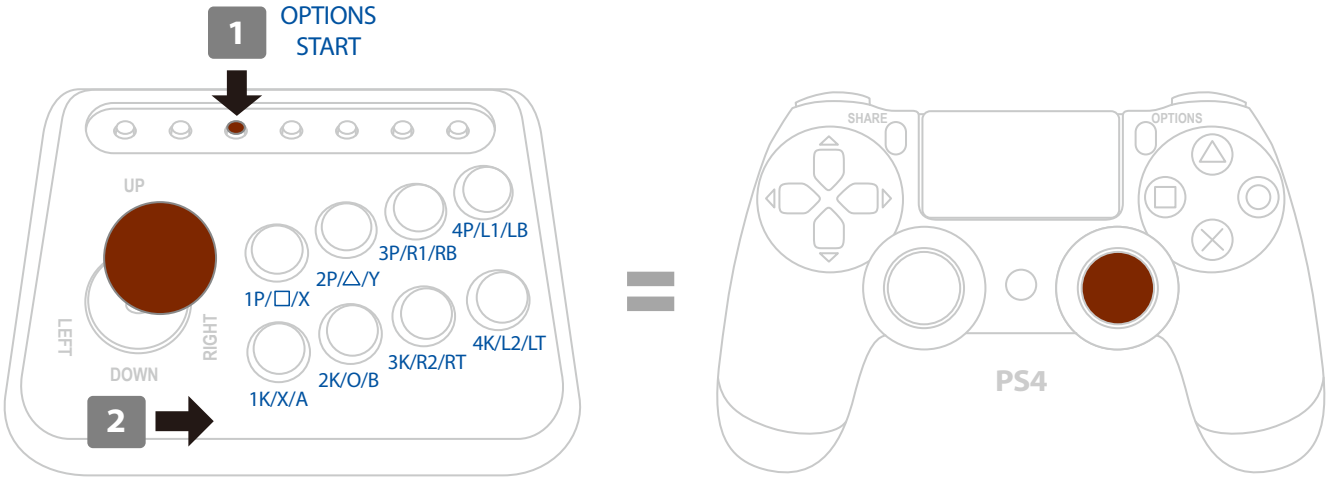

Press and hold ***START*** and ***RIGHT*** for three seconds.

Console manual selection

The Brook UNIVERSAL FIGHTING BOARD Fusion PCB support manual selection of PS5 , PS4 , PS3 , XB 1 , XB 360 mode and Wii U / Switch, suggest be set to XB 360 mode on PC.

EN
TW
JP
KR

Manual Mode

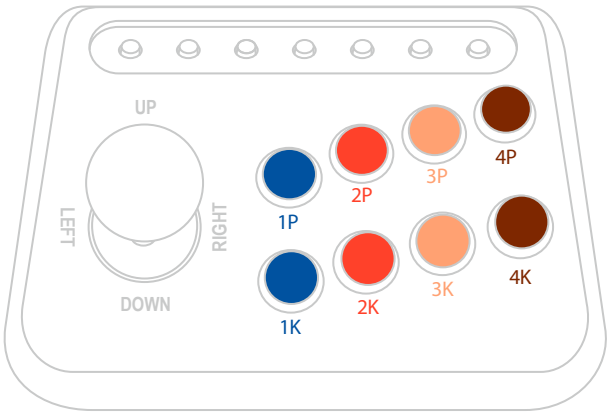

Step.1 Press button.

1P = PS3

2P = PS4 、PS5

3P = XB 360

4P = XB 1

1K = Wii U - Pokken Tournament

2K = XB Original

1P + 2P = PS Classic

1P + 1K = MD mini

Step.2 While Pressing connect fightstick to PC / Console

* When uses manual mode, the device mode will be saved automatically. If you want to switch back to the automatic detection mode, please hold down "Option (menu)" button and then plug USB cable to PC / console.

EN
TW
JP
KR

Brook

ZEROPLUS TECHNOLOGY CO.,LTD.

www.brookaccessory.com

Visit our website for more information and assistance.

©2023 Zeroplus Technology Co., Ltd. All Rights Reserved.
Brook is the registered trademark of Zeroplus Technology Co., Ltd. The other trademark names are the used marks, trademarks or registered trademarks of the corresponding companies.

Brook Gaming

202312V3.1

EN
TW
JP
KR

Brook

UNIVERSAL FIGHTING BOARD FUSION

使用者指南

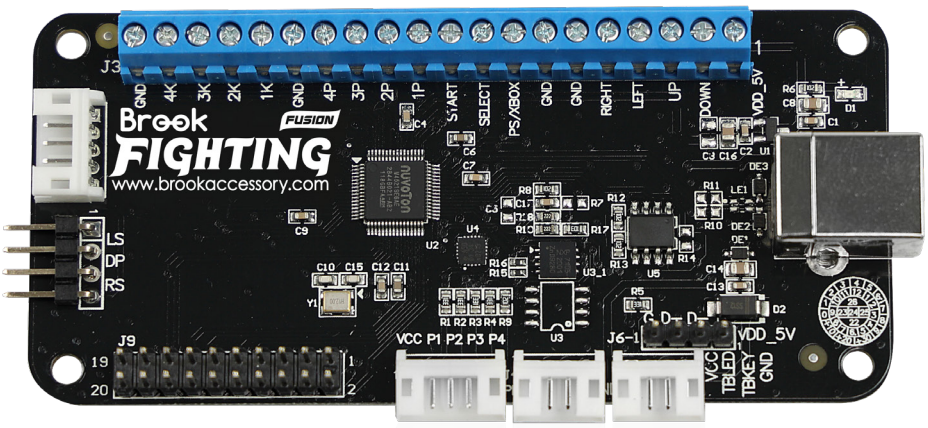

本產品將 Universal Fighting Board 與 UFB-UP5 合二為一。是一款延續 Universal Fighting Board 功能，並兼容使用於 PS5 主機格鬥遊戲的格鬥板。

Brook INSIDE

© Brook All Rights Reserved.
www.brookaccessory.com

基本按鈕配置

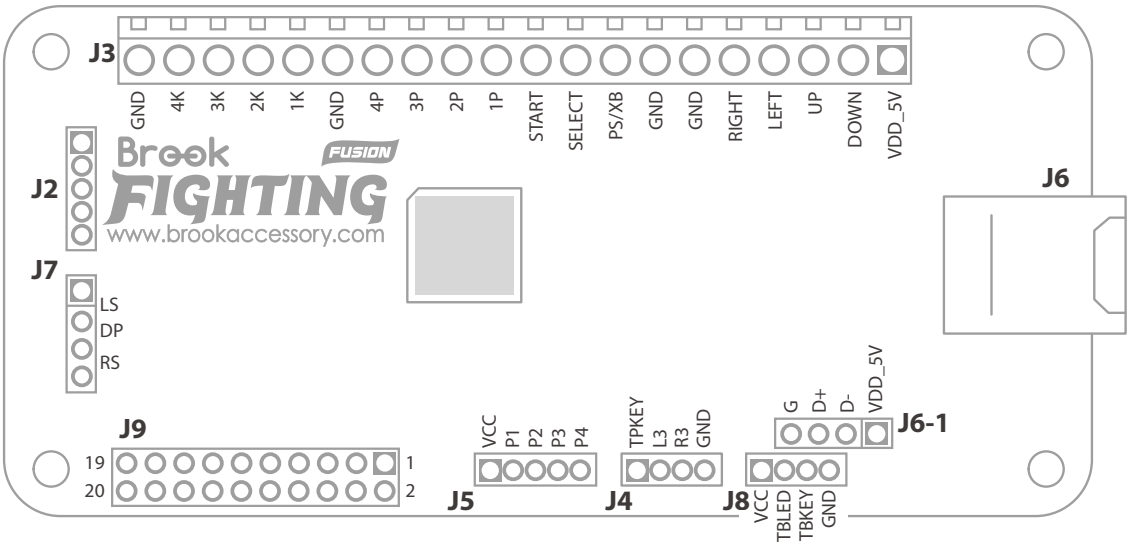

PCB Define	PS5	PS4	XB Series	Nintendo Switch
Stick in DP Mode	D-Pad	D-Pad	D-Pad	D-Pad
1P	□	□	X	Y
2P	△	△	Y	X
3P	R1	R1	RB	R
4P	L1	L1	LB	L
1K	×	×	A	B
2K	○	○	B	A
3K	R2	R2	RT	ZR
4K	L2	L2	LT	ZL
L3	L3	L3	LTSB	LSB
R3	R3	R3	RTSB	RSB
SELECT	Create	Share	View	Minus
START	Options	Options	Menu	Plus
Stick in LS Mode	Lx	Lx	Lx	Lx
Stick in LS Mode	Ly	Ly	Ly	Ly
Stick in RS Mode	Rx	Rx	Rx	Rx
Stick in RS Mode	Ry	Ry	Ry	Ry
PS/ XBOX	PS	PS	Guide	Home
TPKEY	Touch Key	Touch Key	Share	Capture

如何連接

J3 配線圖

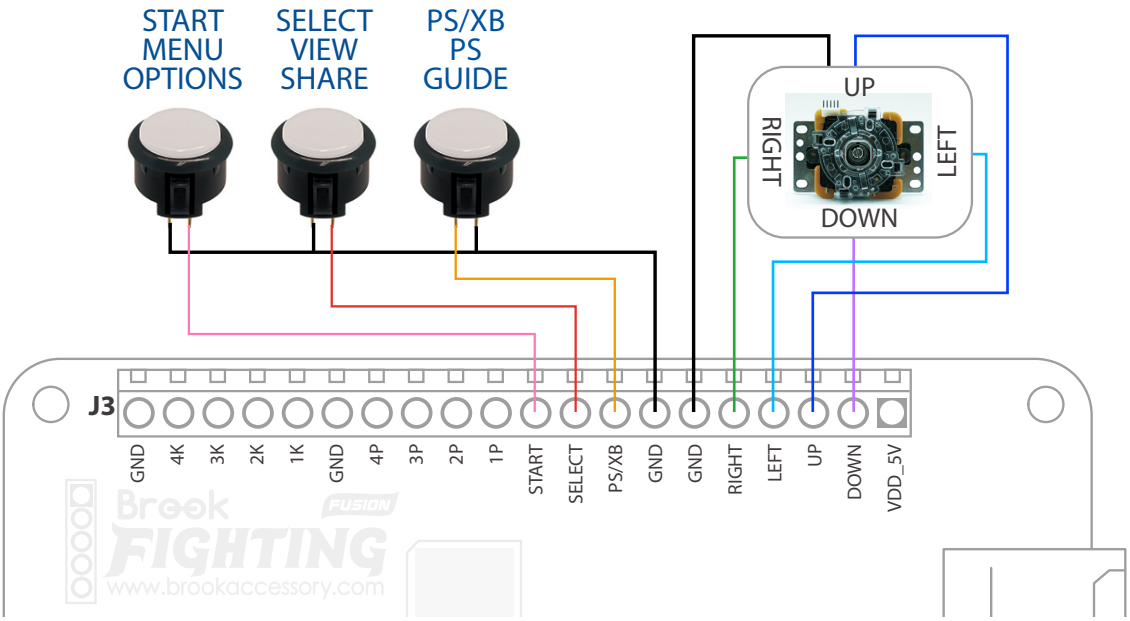
START
MENU
OPTIONS
SELECT
VIEW
SHARE
PS/XB
PS
GUIDE
UP
RIGHT
LEFT
DOWN
J3
GND
4K
3K
2K
1K
GND
4P
3P
2P
1P
START
SELECT
PS/XB
GND
GND
RIGHT
LEFT
UP
DOWN
VDD_5V
Brook
FIGHTING
FUSION
www.brookaccessory.com

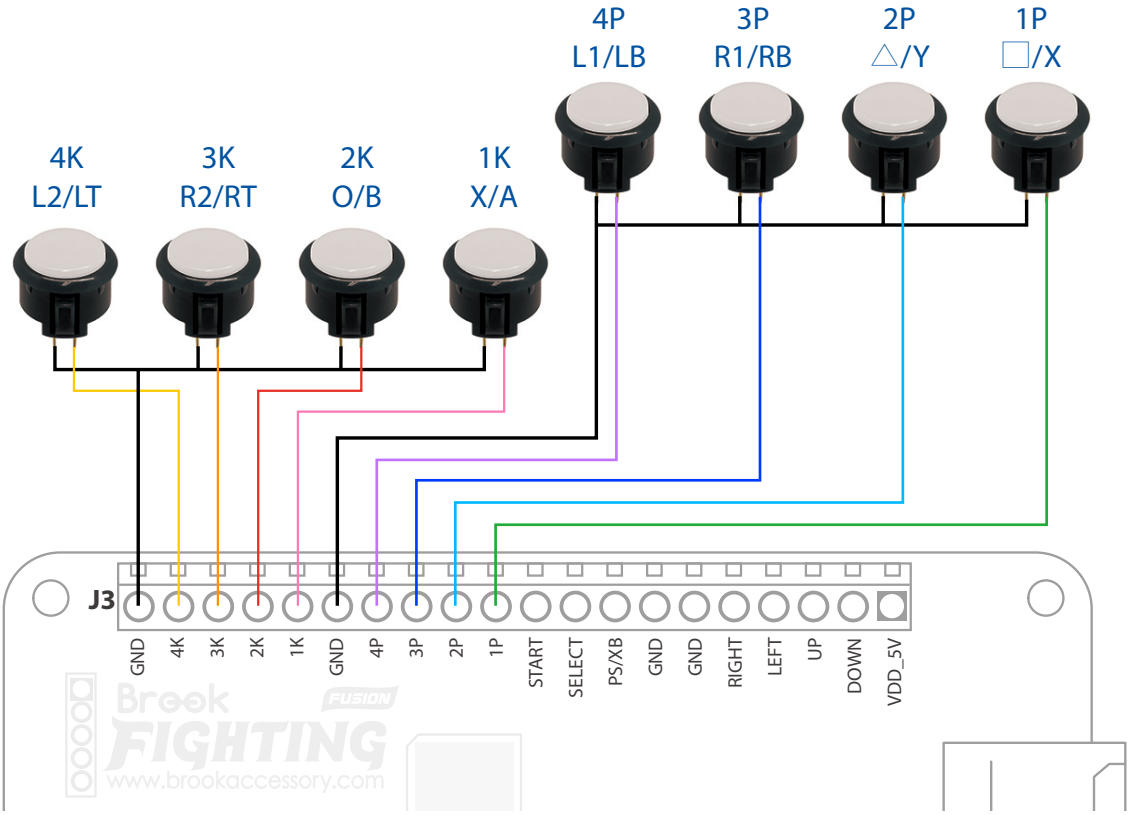
4P
L1/LB
3P
R1/RB
2P
△/Y
1P
□/X
4K
L2/LT
3K
R2/RT
2K
O/B
1K
X/A
J3
GND
4K
3K
2K
1K
GND
4P
3P
2P
1P
START
SELECT
PS/XB
GND
GND
RIGHT
LEFT
UP
DOWN
VDD_5V
Brook
FIGHTING
FUSION
www.brookaccessory.com

如何連接

EN
TW
JP
KR

J9 引腳名稱

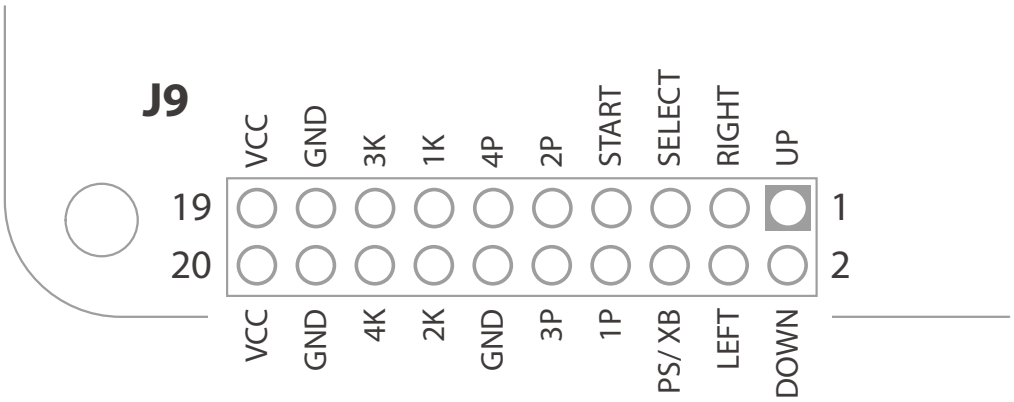

J5, J4, J8 配線圖

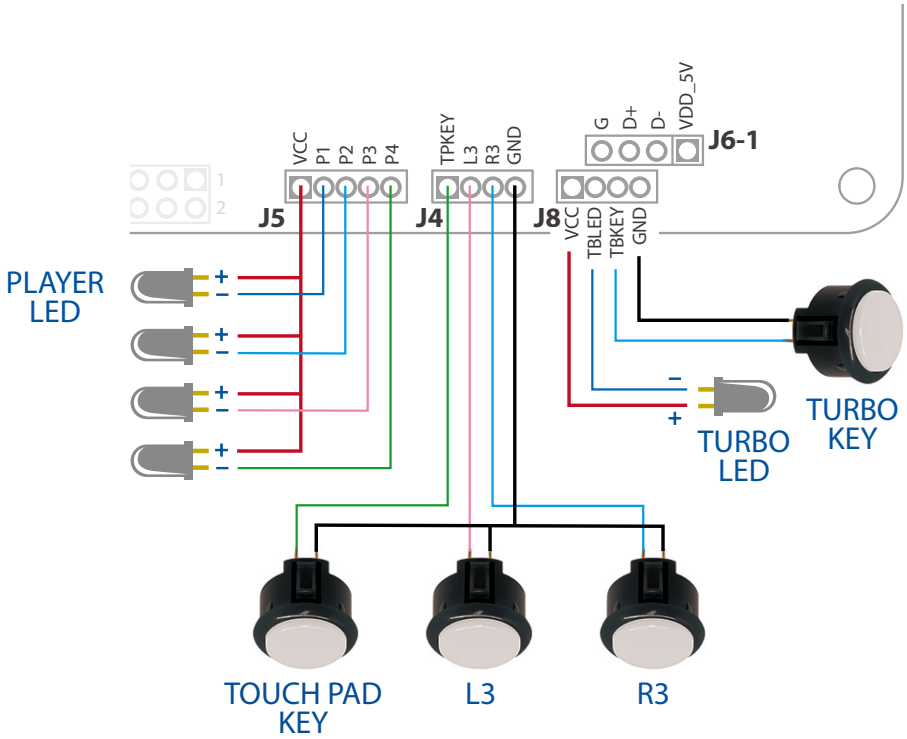

J5 玩家燈號顯示指南

● LED 亮　　○ LED 滅

Player	PS4	PS3	XB 1	XB 360
1P	VCC P1 P2 P3 P4 ○●○○○	VCC P1 P2 P3 P4 ○●○○○	VCC P1 P2 P3 P4 ○●●●●	VCC P1 P2 P3 P4 ○●○○○
2P	VCC P1 P2 P3 P4 ○○●○○	VCC P1 P2 P3 P4 ○○●○○	VCC P1 P2 P3 P4 ○●●●●	VCC P1 P2 P3 P4 ○○●○○
3P	VCC P1 P2 P3 P4 ○○○●○	VCC P1 P2 P3 P4 ○○○●○	VCC P1 P2 P3 P4 ○●●●●	VCC P1 P2 P3 P4 ○○○●○
4P	VCC P1 P2 P3 P4 ○○○○●	VCC P1 P2 P3 P4 ○○○○●	VCC P1 P2 P3 P4 ○●●●●	VCC P1 P2 P3 P4 ○○○○●
5P	.....	VCC P1 P2 P3 P4 ○●○○●	.....	.....
6P	.....	VCC P1 P2 P3 P4 ○○●○●	.....	.....
7P	.....	VCC P1 P2 P3 P4 ○○○●●	.....	.....

J8 連發功能設定

按住連發設定鈕，然後按下您要設定或取消連發功能的按鈕。

以下按鈕可以設置 **Turbo** 功能：

1P、2P、3P、4P、1K、2K、3K、4K、L3、R3

SOCD 模式切換教學

SOCD 意為相反方向指令衝突時，判定主要輸出指令的模式。

1. 出廠預設值是 Mode 1。
2. SOCD 模式設定後會自動儲存。

切換

按住以下對應按鈕後，將電源線插入主機進行切換。

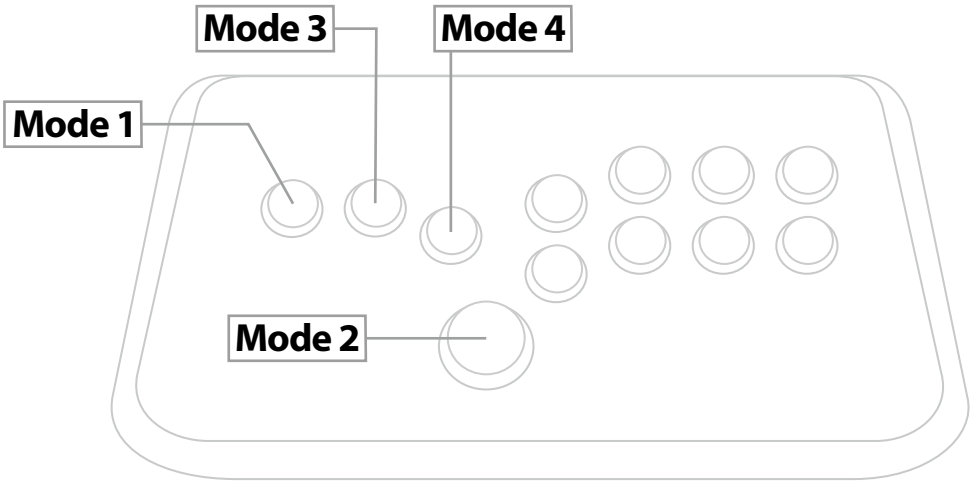

	Mode 1 上優先	Mode 2 CAPCOM / Neutral	Mode 3 後優先	Mode 4 全輸入
← + →	Neutral	Neutral	→	← + →
→ + ←	Neutral		←	→ + ←
↑ + ↓	↑		↓	↑ + ↓
↓ + ↑	↑		↑	↓ + ↑

J7 搖桿控制模式選擇

EN
TW
JP
KR

可以連接一個滑動開關來切換搖桿控制模式。

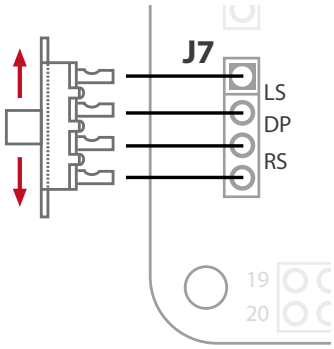

J6 & J6-1 USB 接口

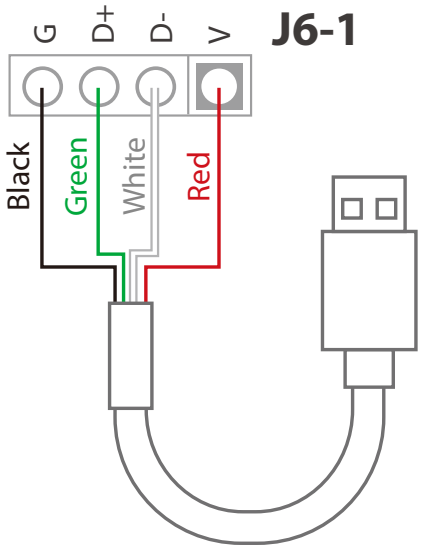

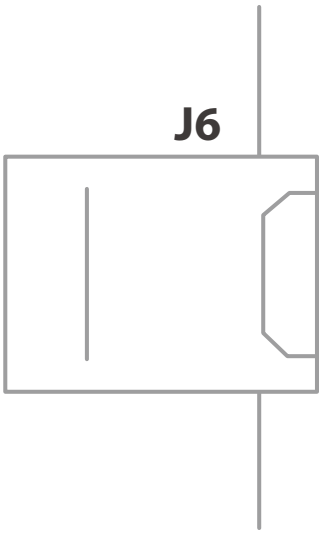

使用組合鍵設定搖桿控制模式

EN
TW
JP
KR

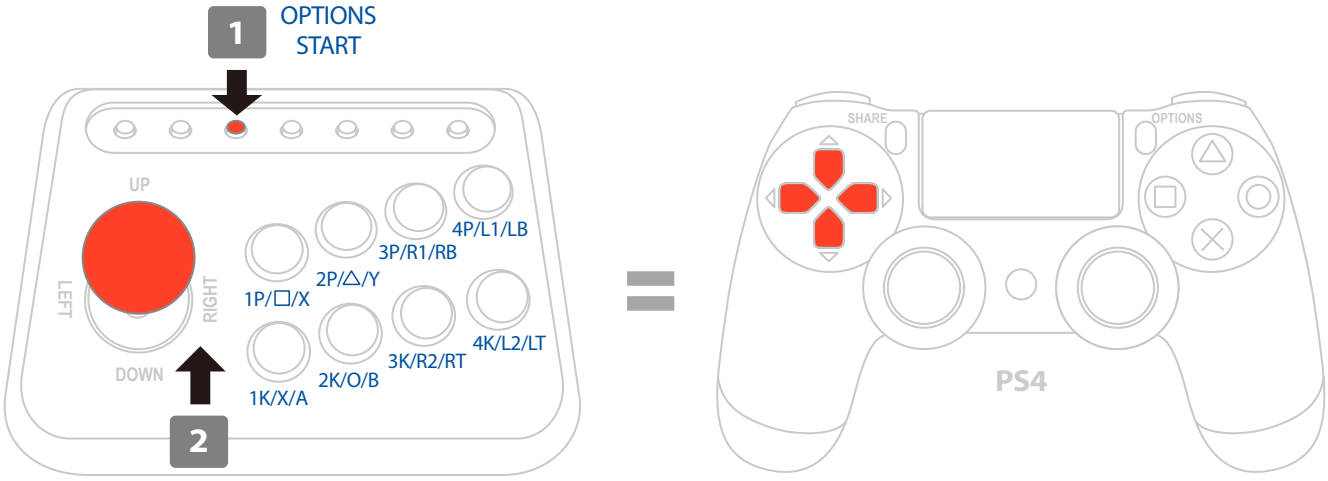

按住 START 及 UP 持續約 3 秒

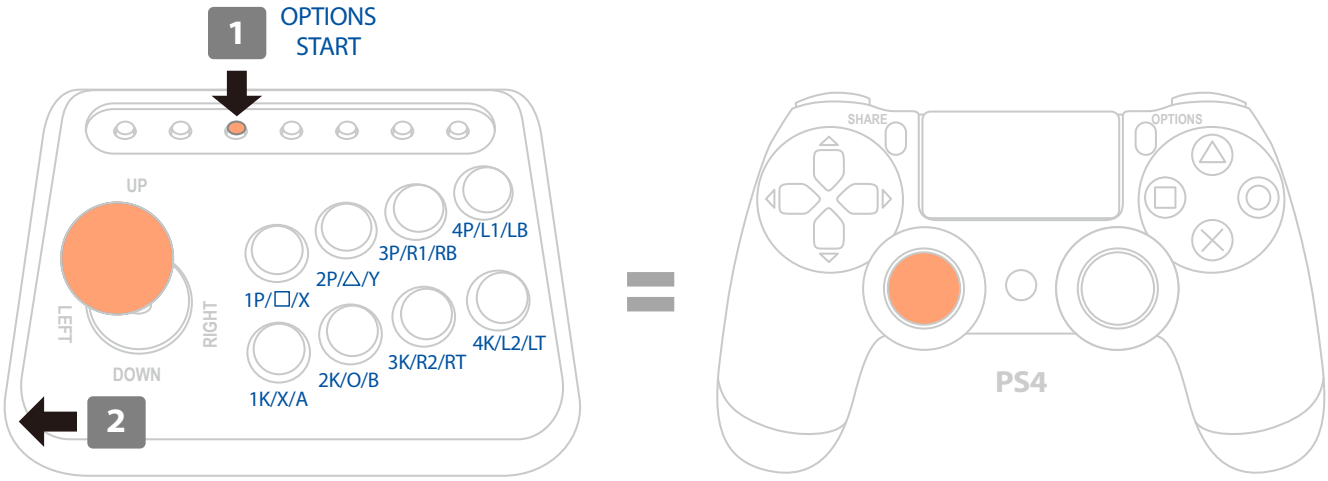

按住 START 及 LEFT 持續 3 秒

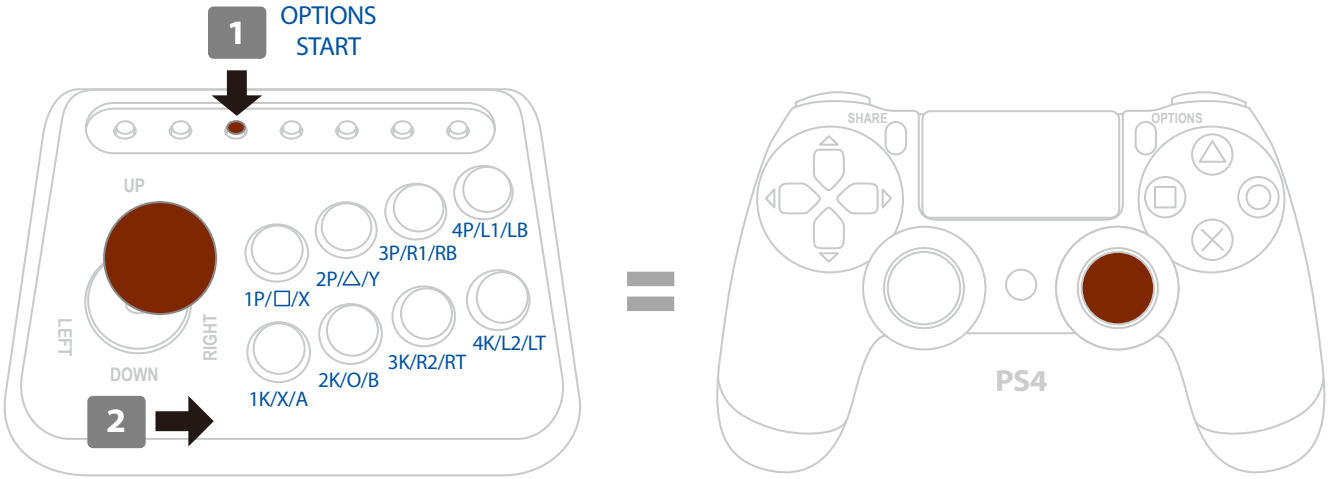

按住 START 及 RIGHT 維持約 3 秒

手動選擇模式

可手動設定 PS5 / PS3 / PS4 / XB 360 / XB 1 / Wii U / PS classic / MD mini，在 PC 上建議選用 XB 360 模式。

EN
TW
JP
KR

手動模式操作步驟

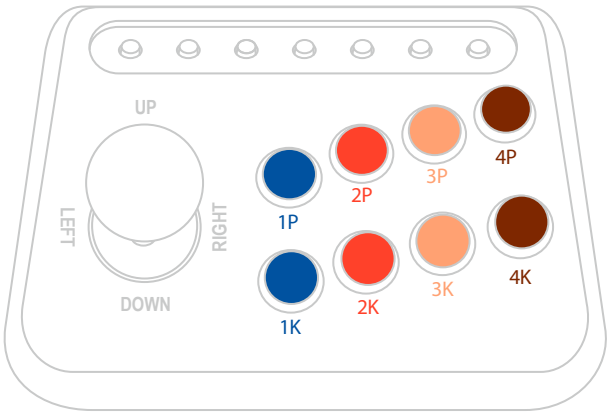

步驟 *1.* 按住不放。

1P = PS3

2P = PS4、PS5

3P = XB 360

4P = XB 1

1K = Wii U - Pokken Tournament

2K = XB Original

1P + 2P = PS Classic

1P + 1K = MD mini

步驟 *2.* 大搖桿連接 ***PC*** 或 主機。

* 手動設定模式後，會自動儲存所選模式。如要切換回自動偵測模式，請按住“Option (menu)”並重新插上USB 連接電腦或遊戲主機。

EN
TW
JP
KR

Brook

ZEROPLUS TECHNOLOGY CO.,LTD.

www.brookaccessory.com

欲了解更多詳情，請訪問我們的官方網站

©2023 Zeroplus Technology Co., Ltd. All Rights Reserved.
Brook is the registered trademark of Zeroplus Technology Co., Ltd. The other trademark names are the used marks, trademarks or registered trademarks of the corresponding companies.

Brook Gaming

202312V3.1

EN
TW
JP
KR

Brook

UNIVERSAL FIGHTING BOARD FUSION

ユーザーガイド

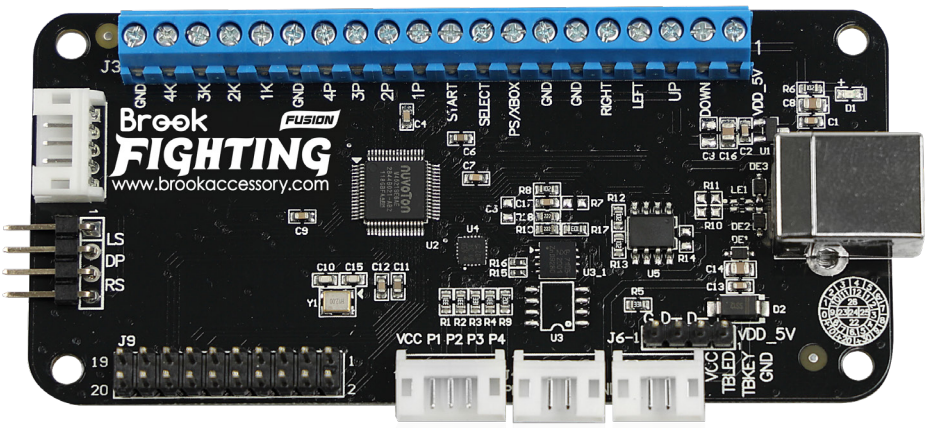

本製品は「Universal Fighting Board」と「UFB-UP5」を組み合わせたものです。既存「Universal Fighting Board」を引き続き製品で、PS5 コンソールでの格闘ゲームのサポートが追加されました。

Brook INSIDE

© Brook All Rights Reserved.
www.brookaccessory.com

基本的なボタン構成

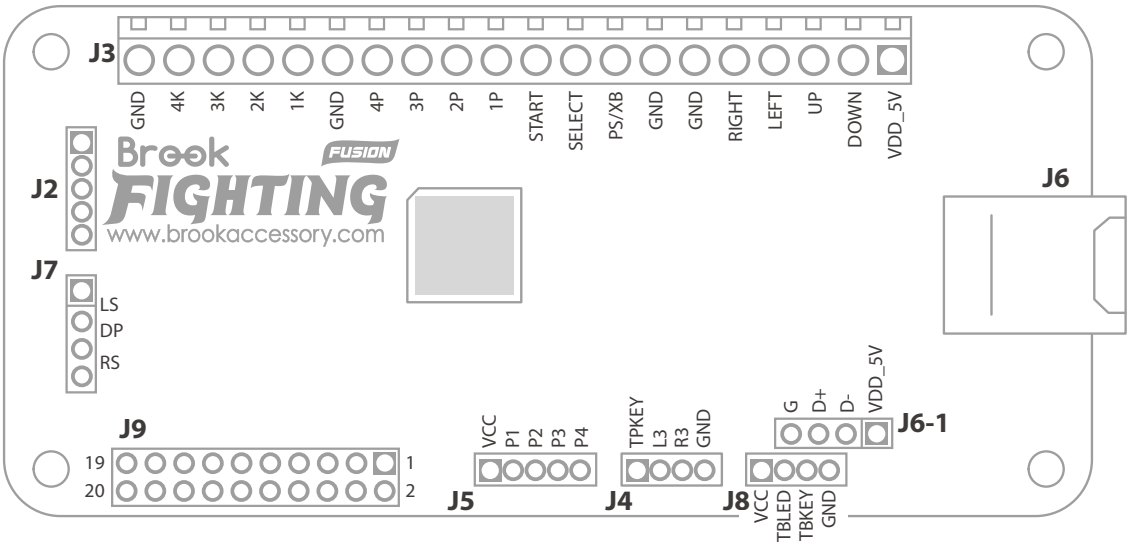

PCB Define	PS5	PS4	XB Series	Nintendo Switch
Stick in DP Mode	D-Pad	D-Pad	D-Pad	D-Pad
1P	□	□	X	Y
2P	△	△	Y	X
3P	R1	R1	RB	R
4P	L1	L1	LB	L
1K	×	×	A	B
2K	○	○	B	A
3K	R2	R2	RT	ZR
4K	L2	L2	LT	ZL
L3	L3	L3	LTSB	LSB
R3	R3	R3	RTSB	RSB
SELECT	Create	Share	View	Minus
START	Options	Options	Menu	Plus
Stick in LS Mode	Lx	Lx	Lx	Lx
Stick in LS Mode	Ly	Ly	Ly	Ly
Stick in RS Mode	Rx	Rx	Rx	Rx
Stick in RS Mode	Ry	Ry	Ry	Ry
PS/ XBOX	PS	PS	Guide	Home
TPKEY	Touch Key	Touch Key	Share	Capture

接続方法は?

J3 配線接続図

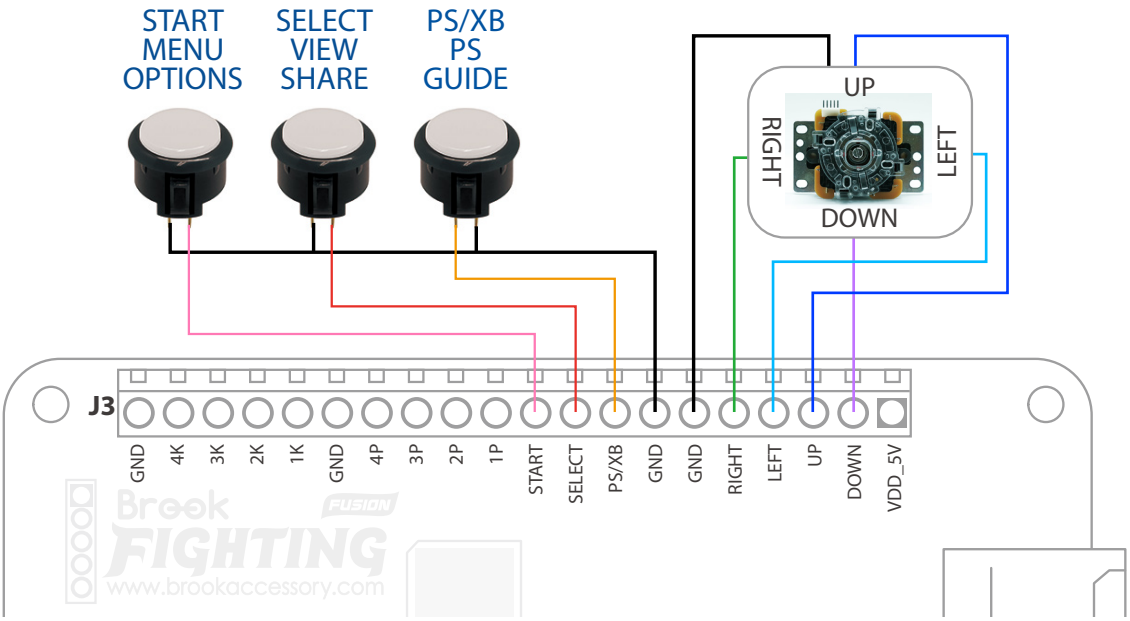

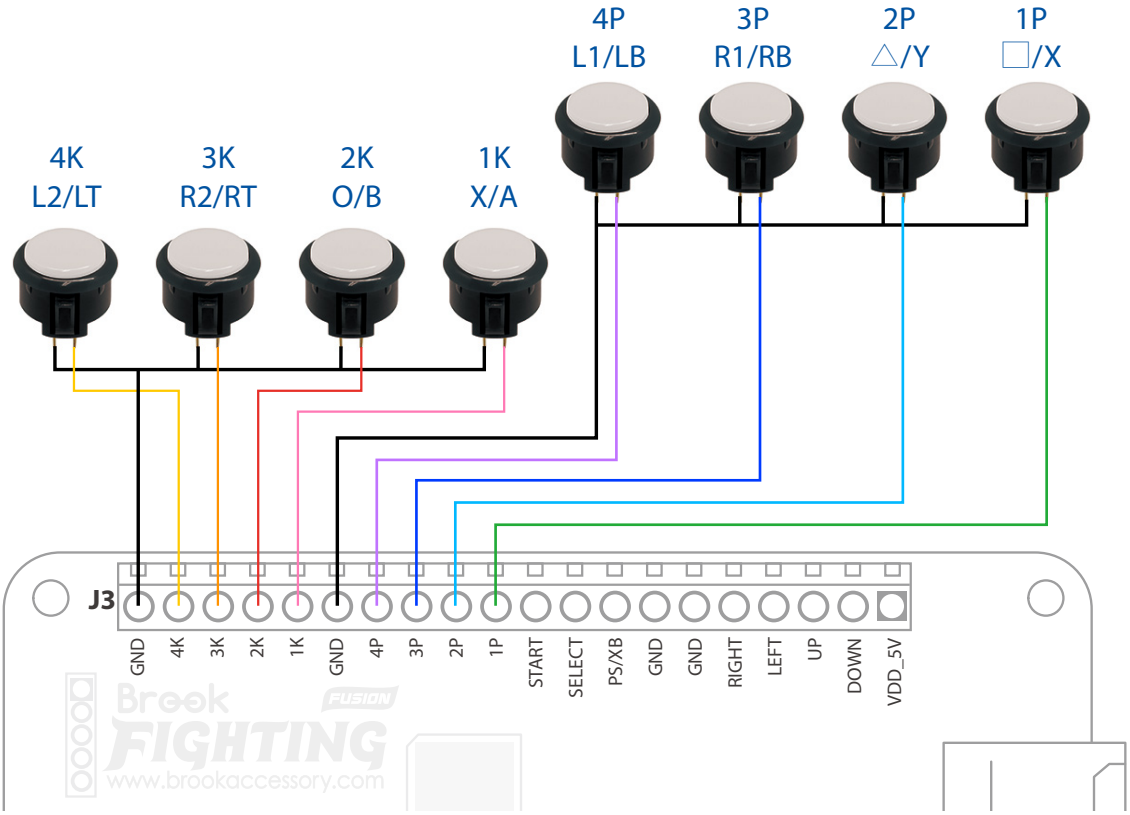

接続方法は？

EN
TW
JP
KR

J9 端子名称

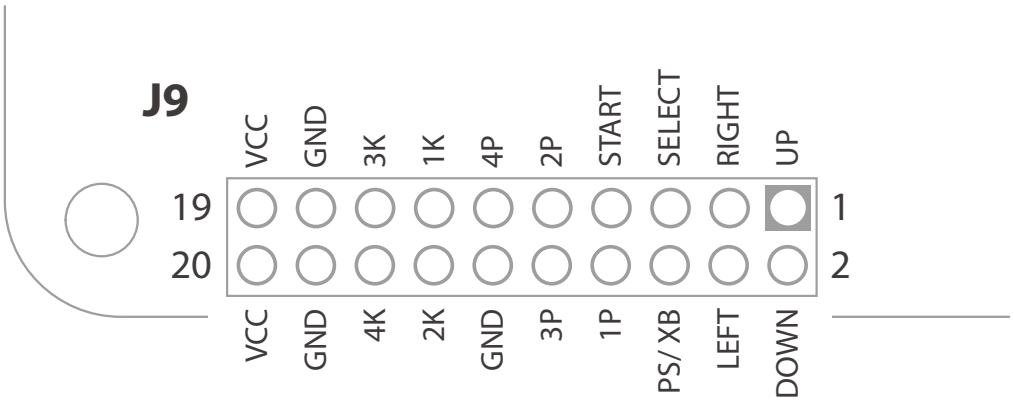

J5, J4, J8 配線接続図

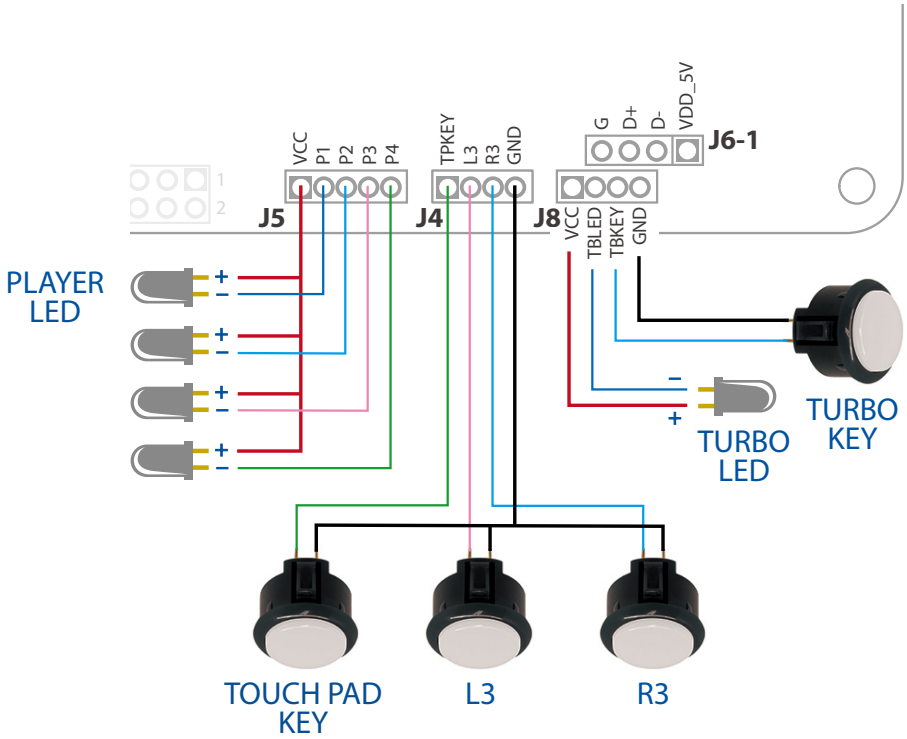

EN
TW
JP
KR

J5 LEDライト信号表示対応表

● LED 点　　○ LED 滅

Player	PS4	PS3	XB 1	XB 360
1P	VCC P1 P2 P3 P4 ○●○○○	VCC P1 P2 P3 P4 ○●○○○	VCC P1 P2 P3 P4 ○●●●●	VCC P1 P2 P3 P4 ○●○○○
2P	VCC P1 P2 P3 P4 ○○●○○	VCC P1 P2 P3 P4 ○○●○○	VCC P1 P2 P3 P4 ○●●●●	VCC P1 P2 P3 P4 ○○●○○
3P	VCC P1 P2 P3 P4 ○○○●○	VCC P1 P2 P3 P4 ○○○●○	VCC P1 P2 P3 P4 ○●●●●	VCC P1 P2 P3 P4 ○○○●○
4P	VCC P1 P2 P3 P4 ○○○○●	VCC P1 P2 P3 P4 ○○○○●	VCC P1 P2 P3 P4 ○●●●●	VCC P1 P2 P3 P4 ○○○○●
5P	.....	VCC P1 P2 P3 P4 ○●○○●	.....	.....
6P	.....	VCC P1 P2 P3 P4 ○○●○●	.....	.....
7P	.....	VCC P1 P2 P3 P4 ○○○●●	.....	.....

J8 連射機能の設定方法

連射機能設定ボタンを長押しし、連射機能を設定または解除したいボタンを押します。

次のボタンで連射機能を設定できます：
1P、2P、3P、4P、1K、2K、3K、4K、L3、R3

SOCD モード切り替えチュートリアル

SOCDは逆方向の指示が衝突した場合、主要な出力指示を判定するモードです。

EN
TW
JP
KR

1.出荷時のデフォルト設定はモード1です。
2.SOCDモードの設定は自動的に保存されます。

切り替え方法

まず、該当ボタンを押したまま電源ケーブルを本体に挿入して、モードを切り替えてください。

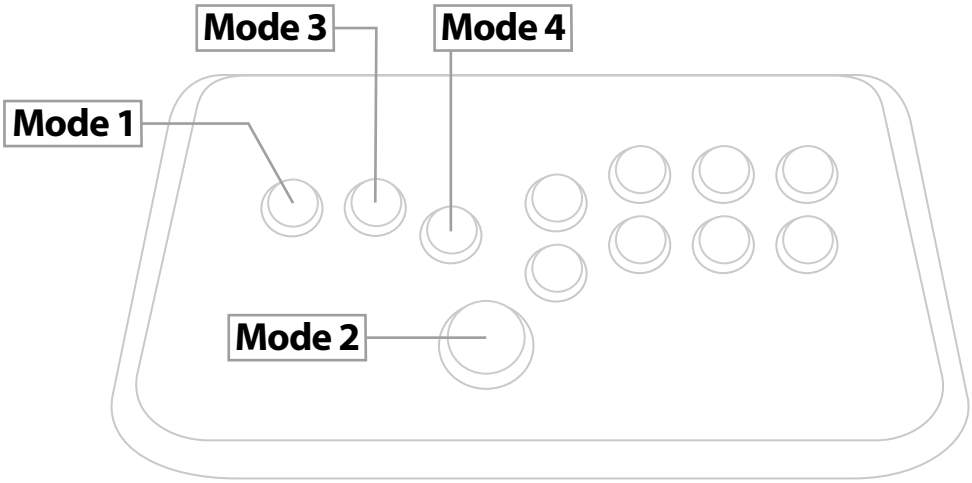

	Mode 1 UP Priority	Mode 2 CAPCOM / Neutral	Mode 3 Last Priority	Mode 4 BYPASS
← + →	Neutral	Neutral	→	← + →
→ + ←	Neutral		←	→ + ←
↑ + ↓	↑		↓	↑ + ↓
↓ + ↑	↑		↑	↓ + ↑

J7 ジョイスティック 制御モードの選択について

EN
TW
JP
KR

ここに追加のスライド スイッチを接続することで、ジョイスティックの制御モードを切り替えることができます。

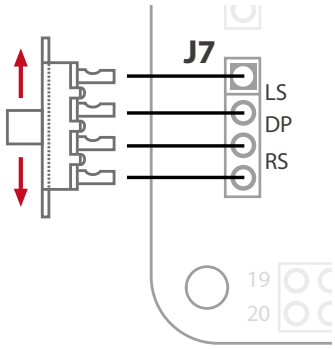

J6 & J6-1 USB コネクタ

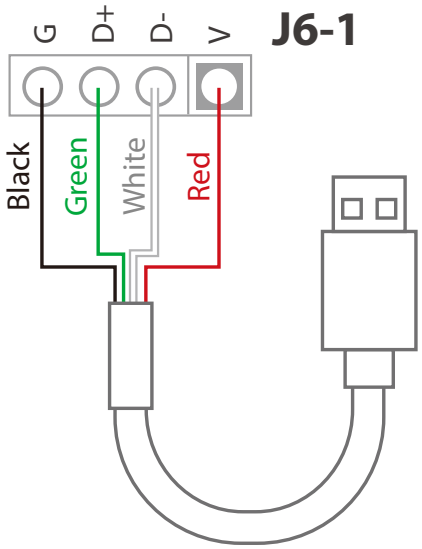

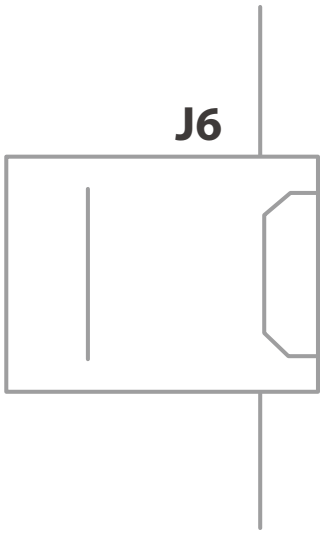

組み合わせキーを使用して、ジョイスティックの制御モードを設定します

EN
TW
JP
KR

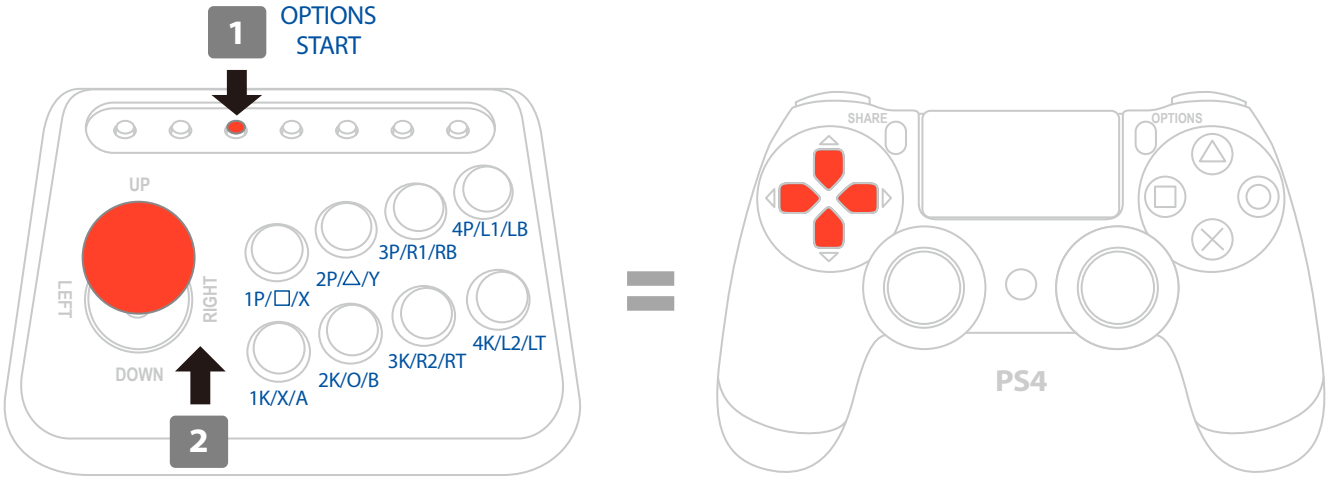

STARTとUPを約3秒間長押し

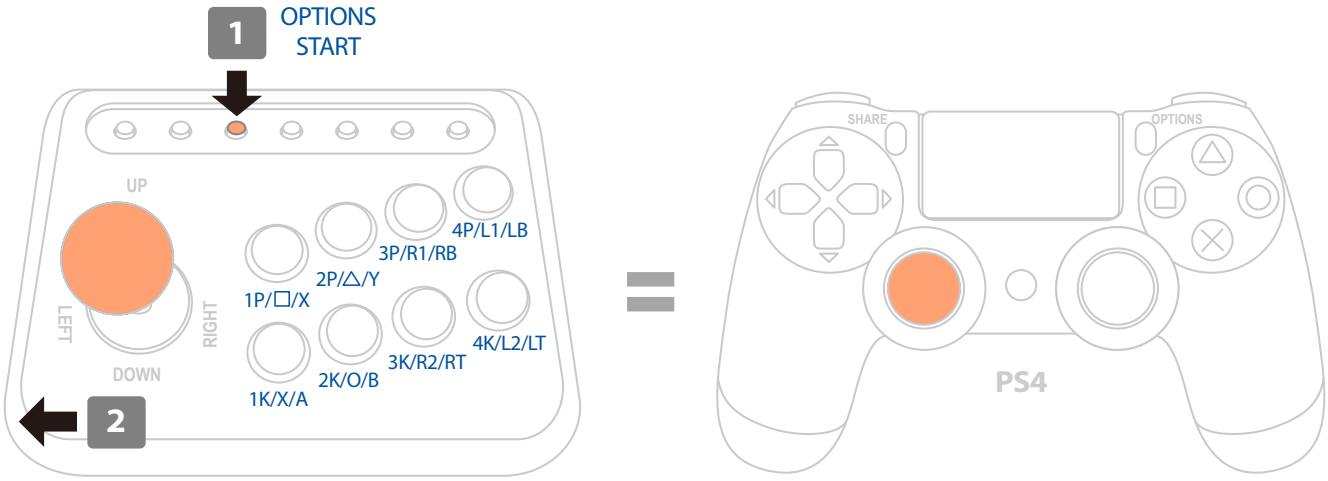

STARTとLEFTを約3秒間長押し

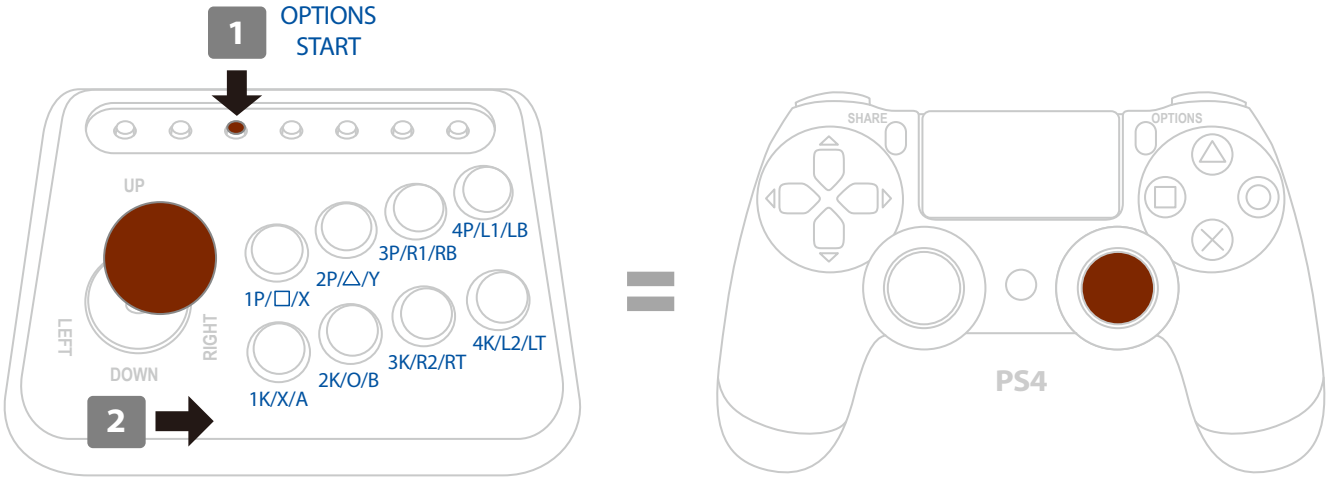

STARTとRIGHTを約3秒間長押し

マニュアル設定

PS5 / PS3 / PS4 / XB 360 / XB 1 / Wii U / PS classic / MD mini の対応はマニュアル設定可能です。PC でのご使用は XB 360 モードを推奨します。

EN
TW
JP
KR

マニュアル設定の操作手順

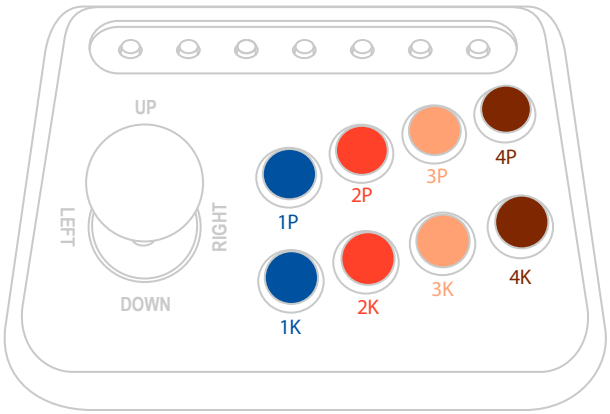

ステップ 1. 押しながらステップ 2. へ移行。

1P ● = PS3
2P ● = PS4、PS5
3P ● = XB 360
4P ● = XB 1
1K ● = Wii U - Pokken Tournament
2K ● = XB Original
1P ● + 2P ● = PS Classic
1P ● + 1K ● = MD mini

ステップ 2. ご使用のアーケードスティックを PC または
ゲーム機に接続します。

* モード設定後、選択したモードは自動的に保存されます。
* "Option (menu)" ボタンを押しながら、PC またはゲーム機に再度接続すると、自動検出モードに戻ります。

EN
TW
JP
KR

Brook

ZEROPLUS TECHNOLOGY CO.,LTD.

www.brookaccessory.com

詳細については、当社の公式ウェブサイトをご覧ください。

©2023 Zeroplus Technology Co., Ltd. All Rights Reserved.
Brook is the registered trademark of Zeroplus Technology Co., Ltd. The other trademark names are the used marks, trademarks or registered trademarks of the corresponding companies.

Brook Gaming

202312V3.1

EN
TW
JP
KR

Brook

UNIVERSAL FIGHTING BOARD FUSION

매뉴얼

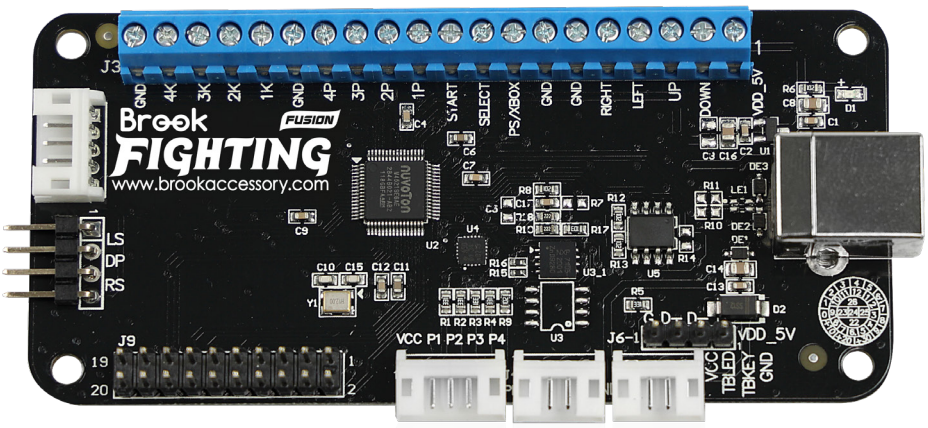

유니버설 파이팅 보드 퓨전은,

기존 유니버설 파이팅 보드 내부에

PS5 업그레이드 키트를 하나로 통합하여

PS5 격투 게임까지 다이렉트로 지원합니다.

Brook INSIDE

© Brook All Rights Reserved.
www.brookaccessory.com

모드별 버튼 배열

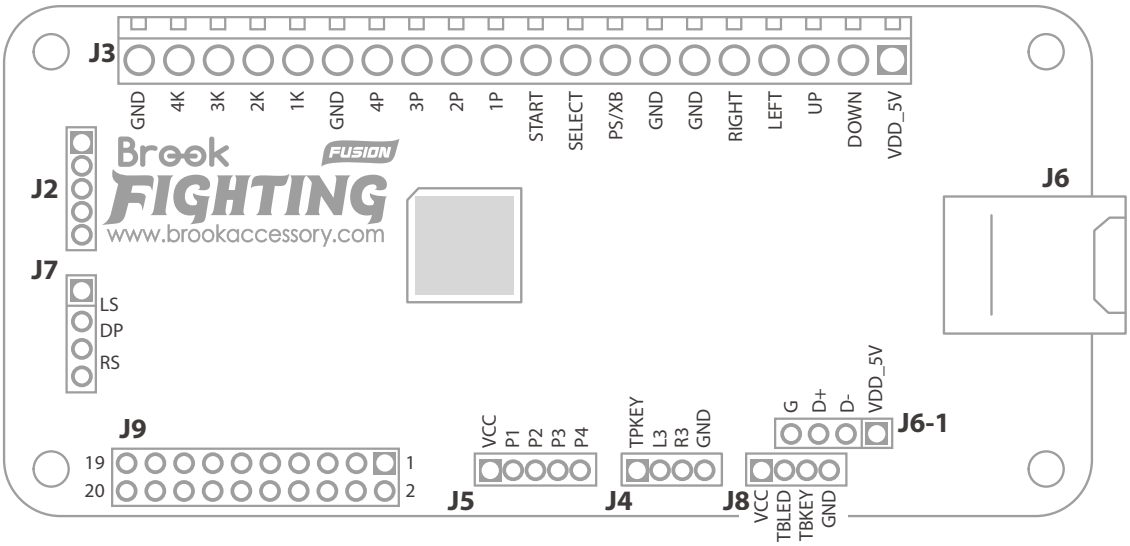

PCB Define	PS5	PS4	XB Series	Nintendo Switch
Stick in DP Mode	D-Pad	D-Pad	D-Pad	D-Pad
1P	□	□	X	Y
2P	△	△	Y	X
3P	R1	R1	RB	R
4P	L1	L1	LB	L
1K	×	×	A	B
2K	○	○	B	A
3K	R2	R2	RT	ZR
4K	L2	L2	LT	ZL
L3	L3	L3	LTSB	LSB
R3	R3	R3	RTSB	RSB
SELECT	Create	Share	View	Minus
START	Options	Options	Menu	Plus
Stick in LS Mode	Lx	Lx	Lx	Lx
Stick in LS Mode	Ly	Ly	Ly	Ly
Stick in RS Mode	Rx	Rx	Rx	Rx
Stick in RS Mode	Ry	Ry	Ry	Ry
PS/ XBOX	PS	PS	Guide	Home
TPKEY	Touch Key	Touch Key	Share	Capture

연결 배선도

J3 배선도

EN
TW
JP
KR

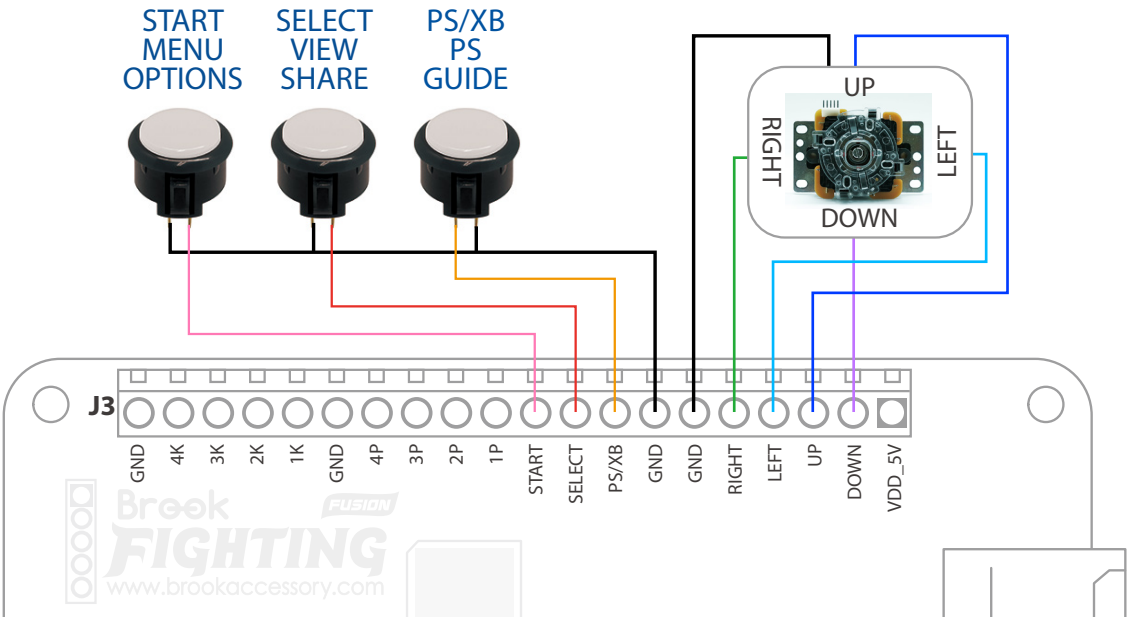

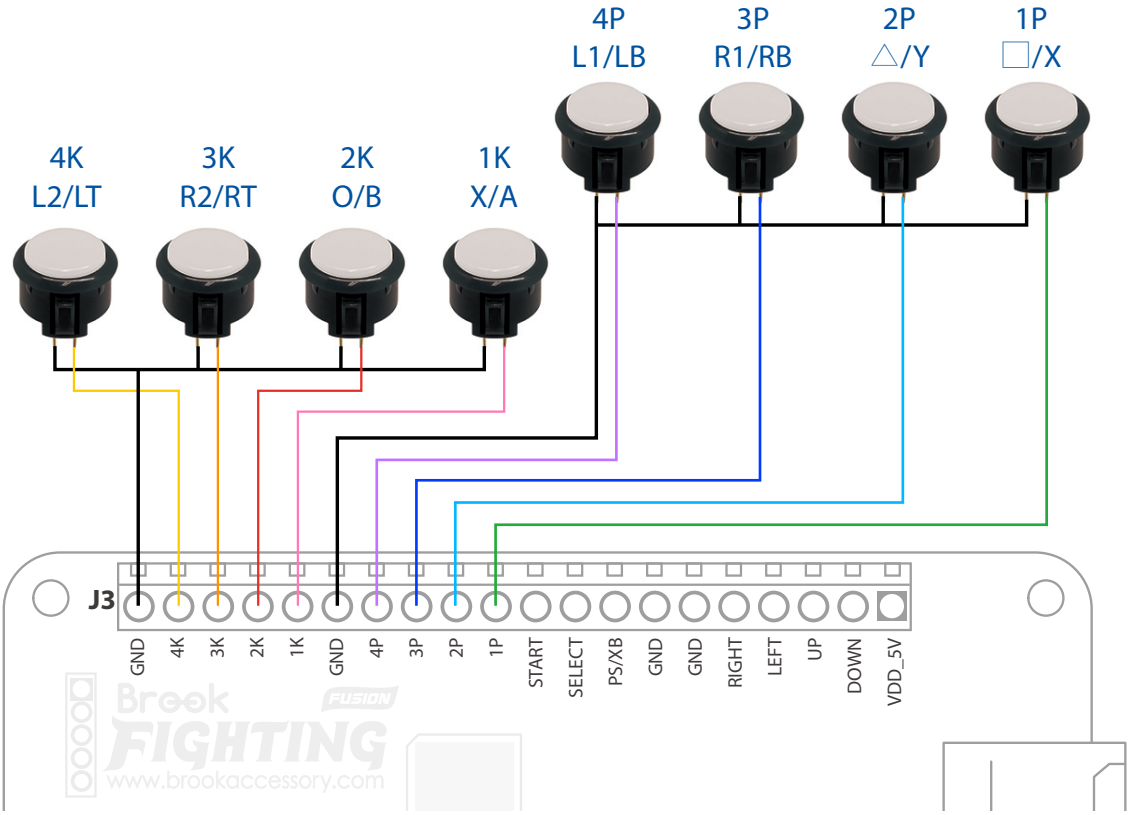

연결 배선도

EN
TW
JP
KR

J9 배선도

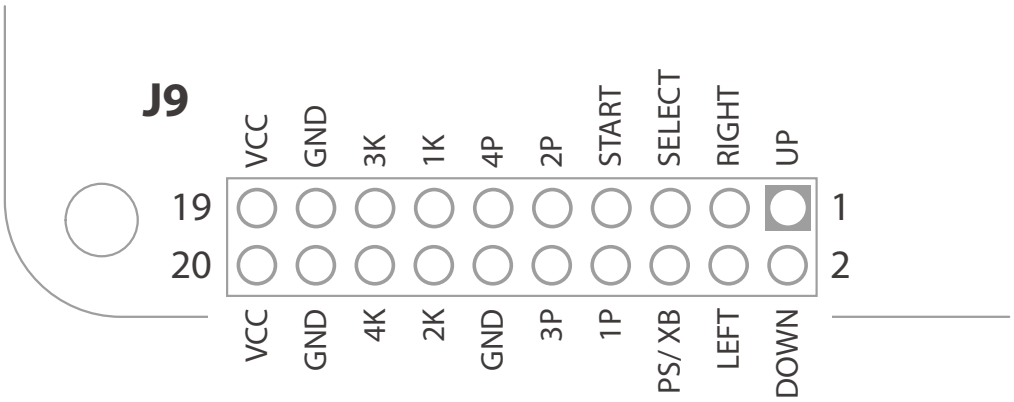

J5, J4, J8 배선도

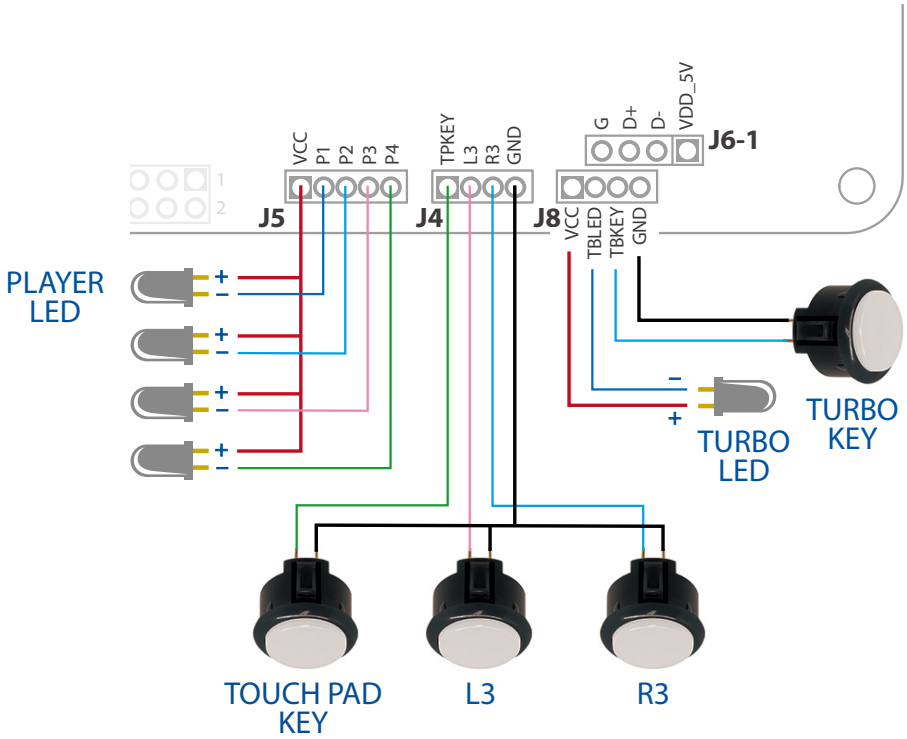

EN
TW
JP
KR

J5 LED 배선

● LED ON　　○ LED OFF

Player	PS4	PS3	XB 1	XB 360
1P	VCC P1 P2 P3 P4 ○●○○○	VCC P1 P2 P3 P4 ○●○○○	VCC P1 P2 P3 P4 ○●●●●	VCC P1 P2 P3 P4 ○●○○○
2P	VCC P1 P2 P3 P4 ○○●○○	VCC P1 P2 P3 P4 ○○●○○	VCC P1 P2 P3 P4 ○●●●●	VCC P1 P2 P3 P4 ○○●○○
3P	VCC P1 P2 P3 P4 ○○○●○	VCC P1 P2 P3 P4 ○○○●○	VCC P1 P2 P3 P4 ○●●●●	VCC P1 P2 P3 P4 ○○○●○
4P	VCC P1 P2 P3 P4 ○○○○●	VCC P1 P2 P3 P4 ○○○○●	VCC P1 P2 P3 P4 ○●●●●	VCC P1 P2 P3 P4 ○○○○●
5P	.....	VCC P1 P2 P3 P4 ○●○○●	.....	.....
6P	.....	VCC P1 P2 P3 P4 ○○●○●	.....	.....
7P	.....	VCC P1 P2 P3 P4 ○○○●●	.....	.....

J8 터보 기능 설정

터보 버튼을 누른 상태에서 터보 또는 터보 해제를 할당할 버튼을 함께 입력합니다.

터보 기능을 설정 가능한 버튼 신호 :
1P、2P、3P、4P、1K、2K、3K、4K、L3、R3

SOCD 모드 전환 안내

SOCD는 상반된 방향 명령이 충돌할 때 주요 출력 명령을 판별하는 모드를 나타냅니다.

1.제조 시 기본 설정은 모드 1입니다.
2.SOCD 모드 설정은 자동으로 저장됩니다.

EN
TW
JP
KR

스위치 모드

먼저 해당 버튼을 누르고, 그 다음 전원 케이블을 본체에 삽입하여 모드를 전환하세요.

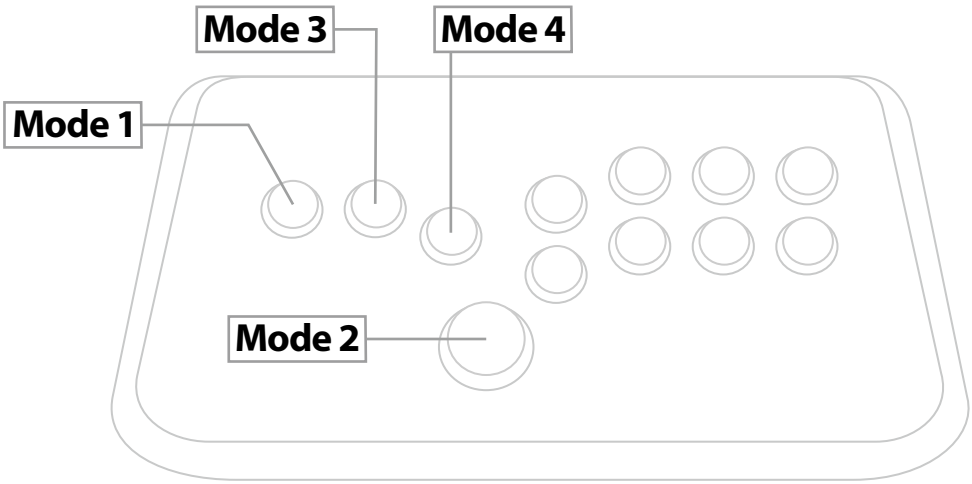

	Mode 1 UP Priority	Mode 2 CAPCOM / Neutral	Mode 3 Last Priority	Mode 4 BYPASS
← + →	Neutral	Neutral	→	← + →
→ + ←	Neutral		←	→ + ←
↑ + ↓	↑		↓	↑ + ↓
↓ + ↑	↑		↑	↓ + ↑

J7 LS/DP/RS 방향 입력 신호 변경

EN
TW
JP
KR

슬라이드 스위치를
연결하여 방향 입력 신호를
D-PAD, L스틱, R스틱 입력
신호로 변경할 수 있습니다.

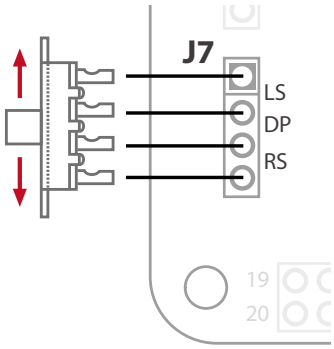

J6 & J6-1 USB 연결

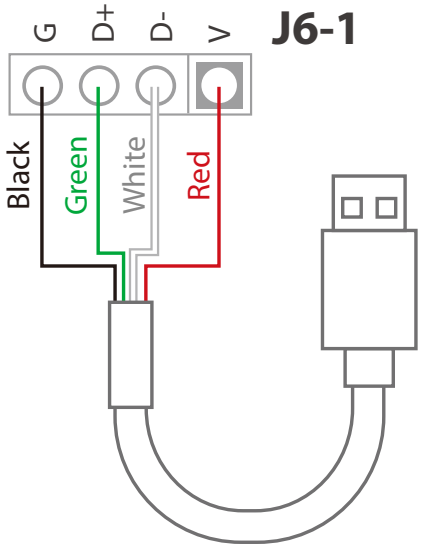

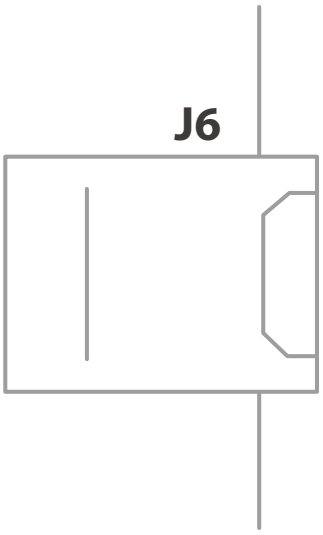

조합키를 이용한 방향 입력 신호 변경

EN
TW
JP
KR

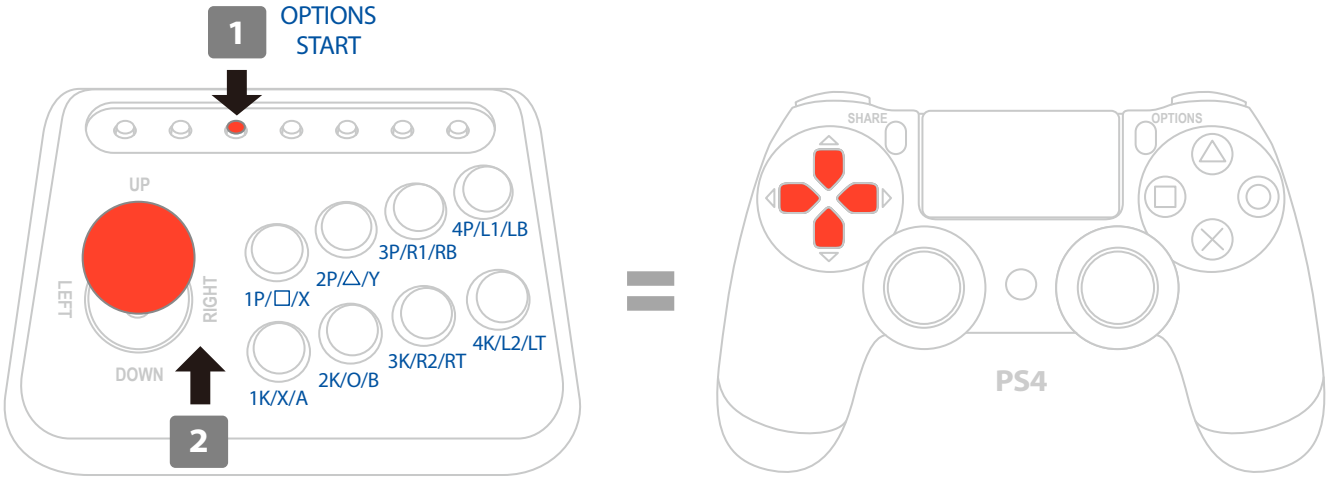

START 버튼과 위 방향을 3초동안 동시 입력

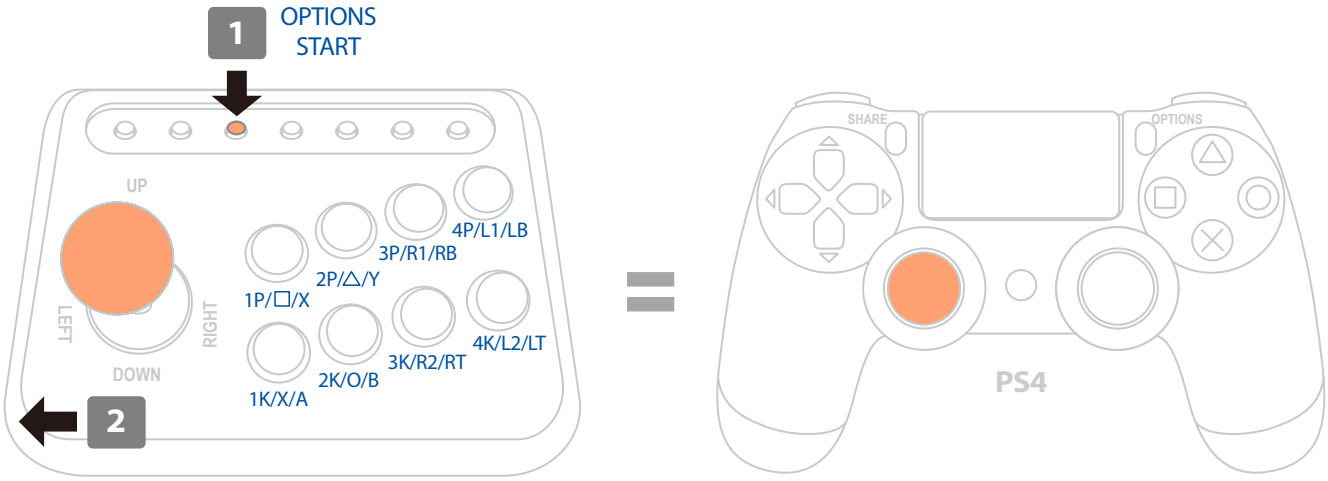

START 버튼과 왼쪽 방향을 3초동안 동시 입력

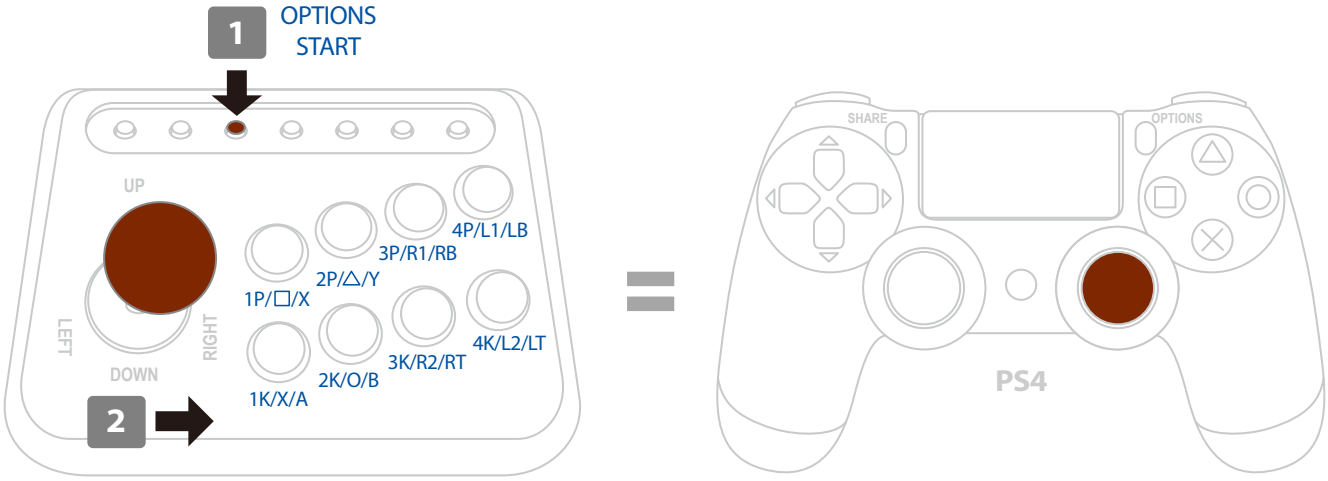

START 버튼과 오른쪽 방향을 3초동안 동시 입력

수동 선택 모드그만큼

PS5 / PS3 / PS4 / XB 360 / XB 1 / Wii U / PS classic / MD mini 는 수동 설정이 가능하며, PC에서는 XB 360 모드를 권장합니다.

EN
TW
JP
KR

수동 모드 작동 단계

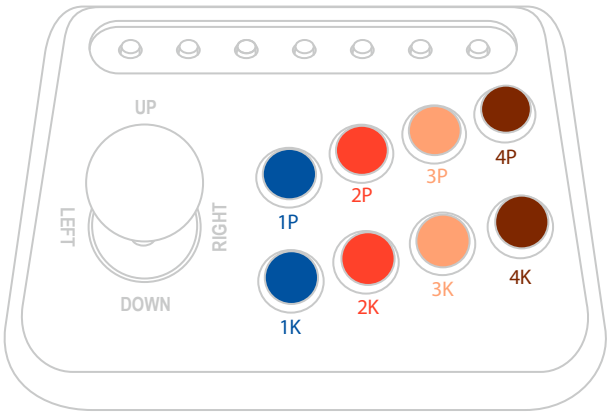

단계 *1.* 버튼을 길게 누르십시오.

1P ● = PS3
2P ● = PS4、PS5
3P ● = XB 360
4P ● = XB 1
1K ● = Wii U - Pokken Tournament
2K ● = XB Original
1P ● + 2P ● = PS Classic
1P ● + 1K ● = MD mini

단계 *2.* 큰 조이스틱을 PC 또는 호스트에 연결하십시오.

* 모드 설정 후 선택한 모드는 자동으로 저장됩니다.
* "Option (menu)" 을 길게 누르고 USB 를 컴퓨터 또는 게임 콘솔에 다시 연결하면 자동 감지 모드로 전환됩니다.

EN
TW
JP
KR

Brook

ZEROPLUS TECHNOLOGY CO.,LTD.

www.brookaccessory.com

더 다양한 정보를 원하시는 경우 공식 사이트
www.brookaccessory.com 을 방문해주세요.

©2023 Zeroplus Technology Co., Ltd. All Rights Reserved.
Brook is the registered trademark of Zeroplus Technology Co., Ltd. The other trademark names are the used marks, trademarks or registered trademarks of the corresponding companies.

Brook Gaming

202312V3.1