Brook

EN
TW
JP

XB FIGHTING BOARD

XB Fighting Board supports XB Original, XB 360, XB 1, XB X|S, allowing you to play with your arcade stick on multiple platforms through wired connection.

★ Supporting Turbo, LED status display, key lock, and upgradable firmware!

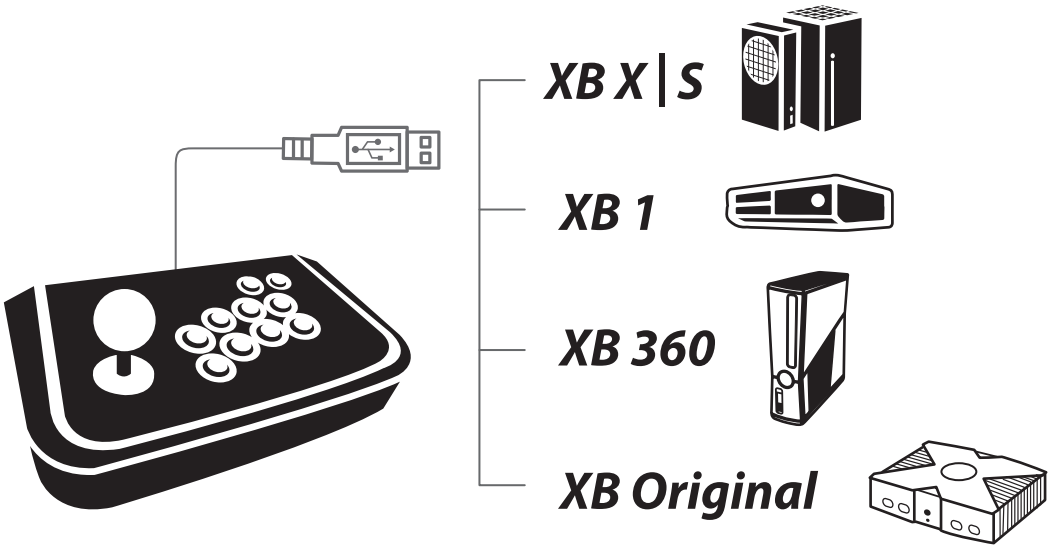

★ It also comes with an exclusive software for config settings. For more information, please visit the product website.

★ The following description for the setting guide, will be written in button combinations of the X-Series controller.

Wire connection diagram

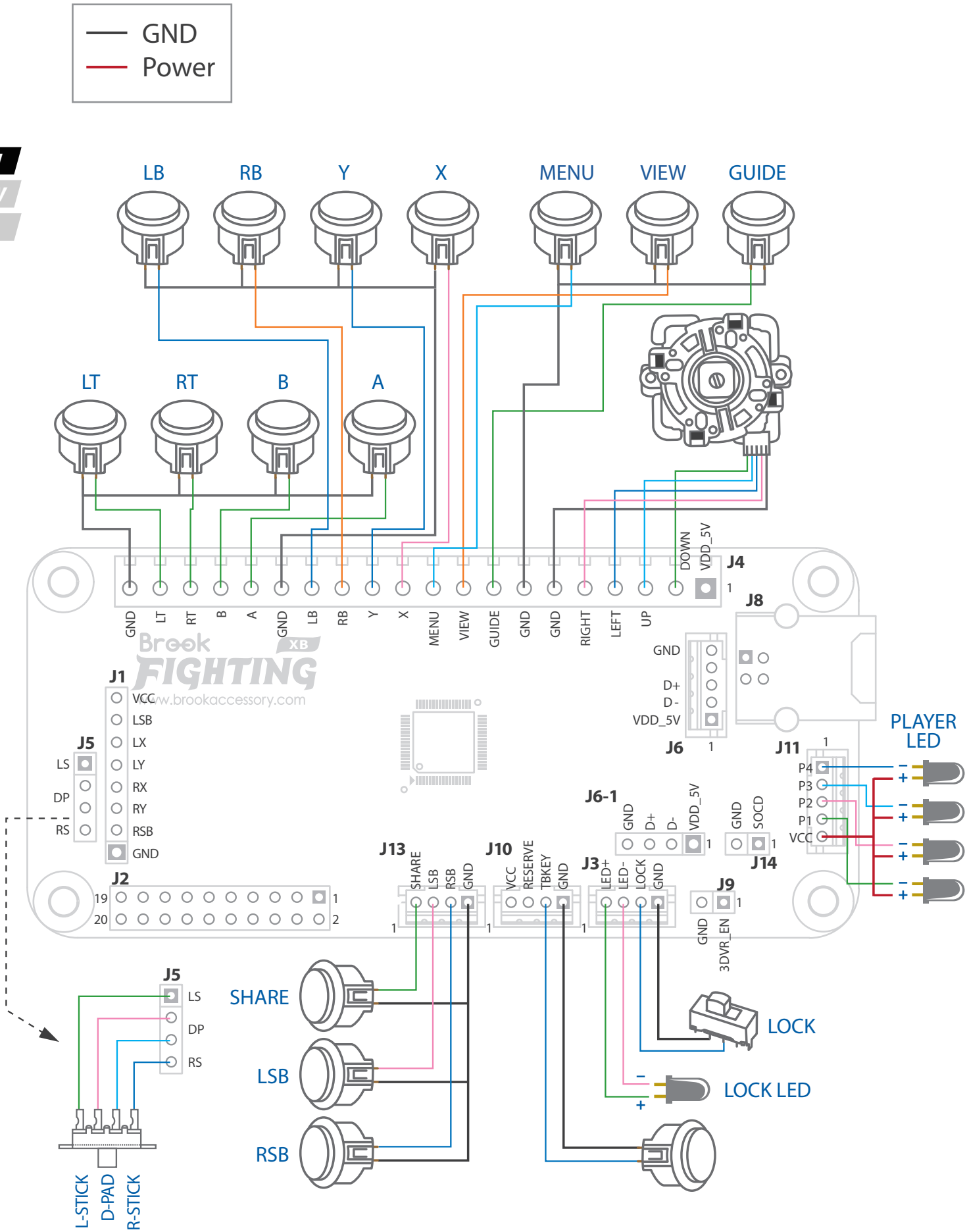

EN
TW
JP

J1/J9: Connecting analog stick

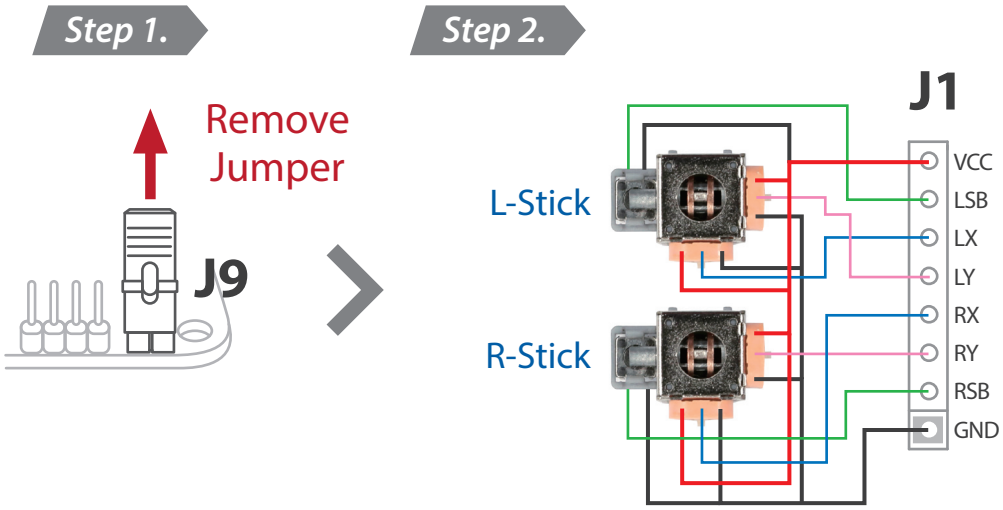

Removed	**J9**	Enable
Installed	**J9**	Disable

J2/J4/J13: Connecting buttons and digital joystick

As J2 and J4 have the same functions, only one of them is needed for the connection, it is recommended to use the dedicated cable "BROOK Fighting Board Cable".

J2 pin names

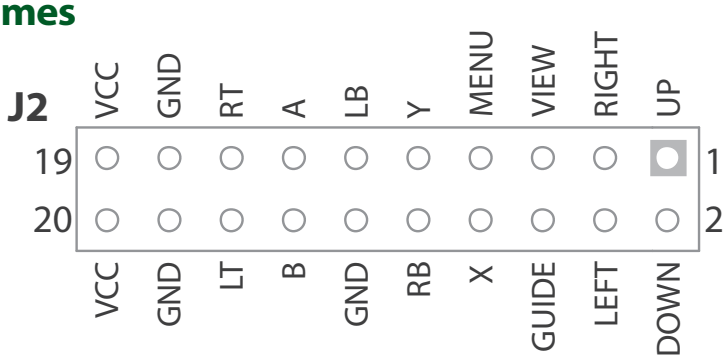

J4 pin names

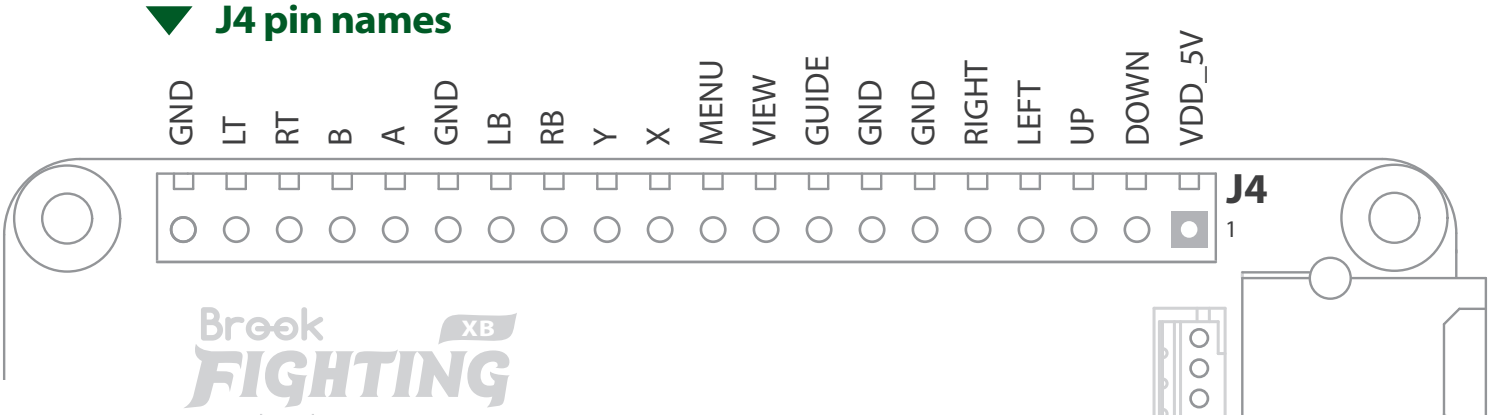

J3: Key lock

You can turn off the different functions that may be determined as illegal in offcial competitions,include: Guide, Menu, and View buttons.

When the LOCK LED is on, it means that the key function lock is on.
When the LOCK LED is off, it means that the key function lock is off.

J5: LS/DP/RS ON/OFF switch

DP Mode (default): Joystick input corresponds to D-Pad output.
LS Mode: Joystick input corresponds to Left 3DVR(Lx/Ly) output.
RS Mode: Joystick input corresponds to Right 3DVR(Rx/Ry) output.

If the analog stick (J9 short circuit) and ON/OFF switch (J5: DP mode) are not needed, press the following button combinations for 3 seconds to change the joystick input mode.

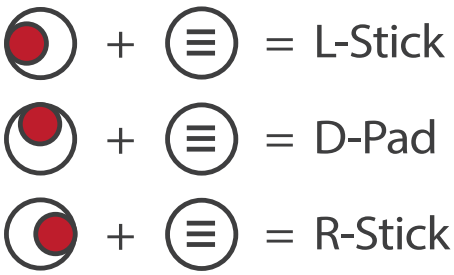

* When successfully switched, all Player LED will go dark for 1 second.

J6/J6-1/J8: Connect the console

EN
TW
JP

Choose one USB interface with a corresponding USB extension cable for the connection.

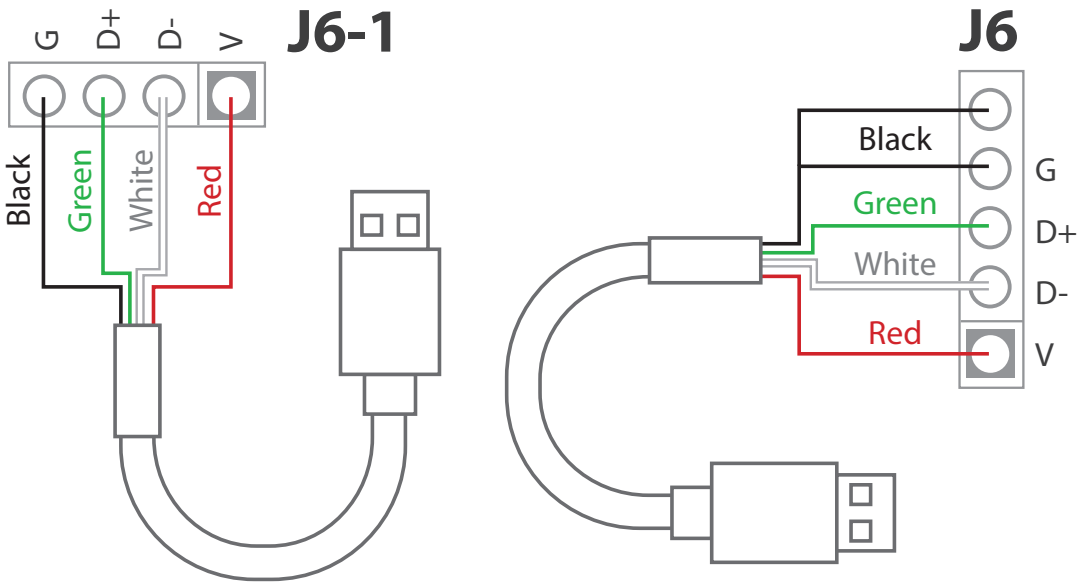

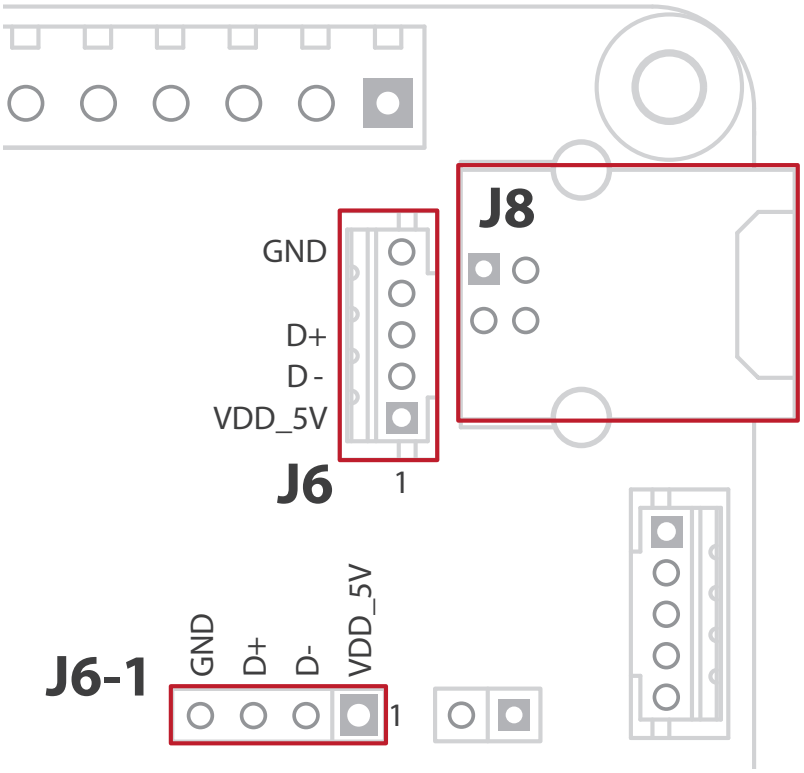

* When using J6 and J6-1, please double-check whether the corresponding pin order is correct.

* Improper connection may cause the fighting board to burn.

J10: Turbo function setting

Buttons available for Turbo function setting:

D-Pad, A, B, X, Y, LB, RB, LT, RT, LSB, RSB

Turbo function setting method:

Press the Turbo button and press the selected button, to activate or deactivate the Turbo function of the selected button.

Press the following button combinations to adjust Turbo speed:

TB + ≡ = Speed Up

TB + ⧉ = Speed Down

* There are 5 speed modes for the Turbo function: 5, 10, 15, 20, 25 Hit/Sec.
* When the Player LED is flashing, it means that Turbo function of the pressed button has been activated.

J11: Player LED display

The operation status of the fighting board are all displayed through the Player LED. Connection of the Player LED is essential to confirm the operation status of the controller.

EN
TW
JP

Arcade Stick layout design reference

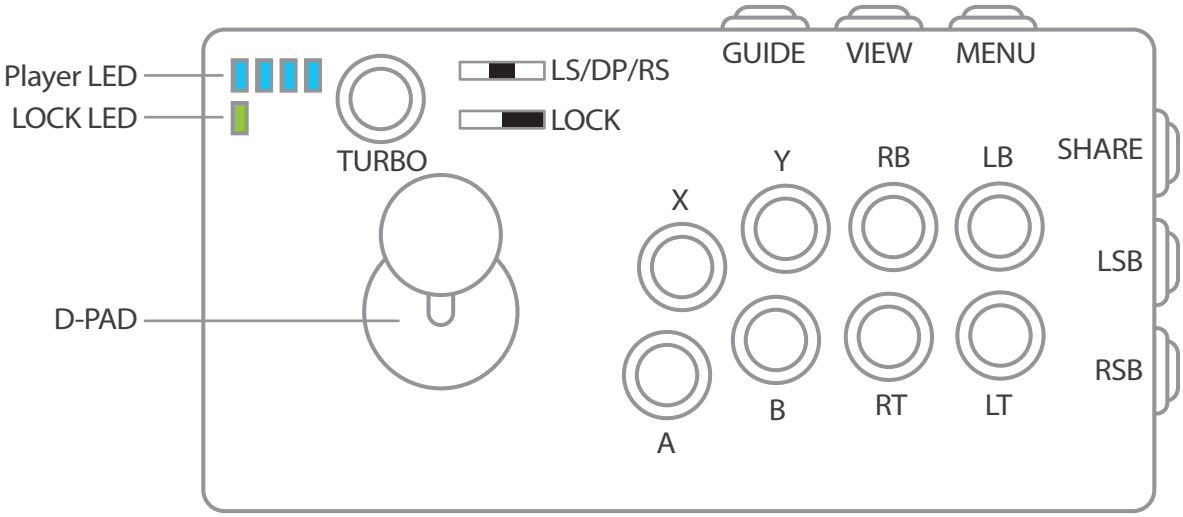

This layout is only for referencing

Correspondence table of the button functions

XB Series	XB 1	XB 360	XB Original
D-PAD	D-PAD	D-PAD	D-PAD
A	A	A	A
B	B	B	B
X	X	X	X
Y	Y	Y	Y
LB	LB	LB	White
RB	RB	RB	Black
LT	LT	LT	LT
RT	RT	RT	RT
LSB	LSB	LSB	LSB
RSB	RSB	RSB	RSB
L-Stick	L-Stick	L-Stick	L-Stick
R-Stick	R-Stick	R-Stick	R-Stick
MENU	MENU	START	START
VIEW	VIEW	BACK	BACK
GUIDE	GUIDE	GUIDE	--*
SHARE	--*	--*	--*

*No function.

How to switch between different consoles?

EN
TW
JP

Automatic:

It can automatically detect the consoles (for XB 360, XB 1, and XB Series consoles).

＊For XB Original, manual console switch is required.

Manual console switch:

After pressing and holding the button in the table below, connect the device to the game console to switch to the corresponding mode of the selected device.

(X) = XB 1, XB Series

(RB) = XB Original

(Y) = XB 360

(LB) = Auto Detect (Default)

＊If you press and hold the menu button at the same time, the device mode will be saved. After unplugging and replugging, it will automatically switch to the previously assigned device mode.

(⧉) = Config Setting

＊Switch to the config setting device with the exclusive software to perform the config settings.

Light display of device modes:

	Config Setting	XB 360	XB Original
1P	■□□■	■□□□	□□■■
2P	■□□■	□■□□	□□■■
3P	■□□■	□□■□	□□■■
4P	■□□■	□□□■	□□■■

＊ ■ = Player LED ON, □ = Player LED OFF

Switching between button config sets

Press the button combinations for 1 second to change to the following four sets of button configurations.

Ⓐ + ≡ = Config 1

Ⓑ + ≡ = Config 2

RT + ≡ = Config 3

LT + ≡ = Config 4

* When successfully switched, all Player LED will go dark for 1 second.

SOCD Mode Switching Tutorial

Simultaneous Opposing Cardinal Directions.

1. Default setting is mode 1.
2. SOCD will be automatically saved.

EN
TW
JP

Switch method

Please hold down the corresponding button first, then insert the power cable into the console to switch modes.

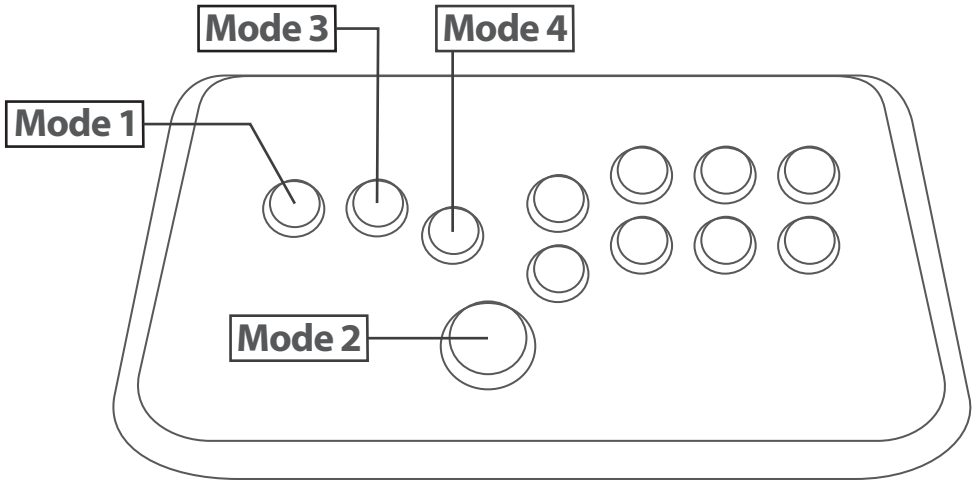

	Mode 1 UP Priority	Mode 2 CAPCOM / Neutral	Mode 3 Last Priority	Mode 4 BYPASS
← + →	Neutral	Neutral	→	← + →
→ + ←	Neutral		←	→ + ←
↑ + ↓	↑		↓	↑ + ↓
↓ + ↑	↑		↑	↓ + ↑

Other

The following table consists of the keywords and their abbreviations used in the description:

Keyword	Abbreviation
XBOX Original	XB Original
XBOX 360	XB 360
XBOX One	XB 1
XBOX Series	XB Series
Direction Pad	DP or D-Pad
Left Stick	LS or L-Stick
Right Stick	RS or R-Stick

The following table consists of the keywords and their symbols used in the description:

= Menu

= View

TB = Turbo Key

= D-Pad Up

= D-Pad Down

= D-Pad Left

= D-Pad Right

EN
TW
JP

XB series product update pre-operation steps

Once consent is given, your (consumer) information will be shared, and how this information will be utilized is unknown. Consumers have the right to refuse to provide it and protect their personal information.

1

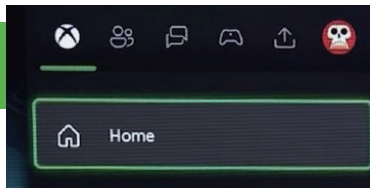

Press the XBOX button on the home page.

2

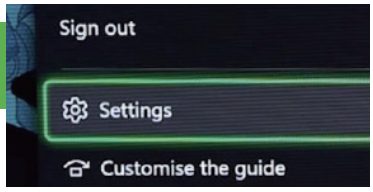

Select "Settings" in "User Icon".

3

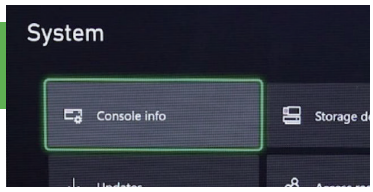

Select "Console info" in "System".

4

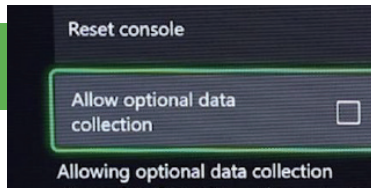

Uncheck "Allow optional data collection".

5

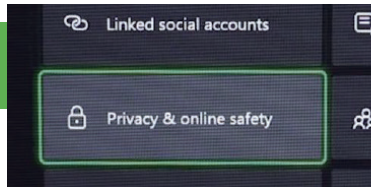

Select "Privacy & online Safety" in "Account".

6

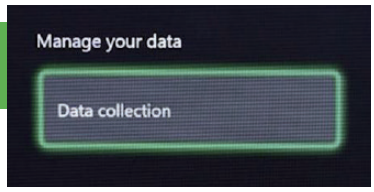

Select "Data collection".

7

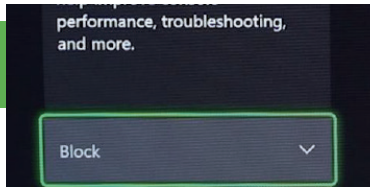

Change "You can share optional data" to "Block"

EN
TW
JP

XB FIGHTING BOARD

XBOX 格鬥板支援 XBOX Original、XBOX 360、XBOX One、XBOX Series 主機，允許你的大搖台以有線連接方式於各遊戲平台上進行遊戲。

★ 支援 Turbo 功能設定、LED 狀態顯示、功能鎖及線上更新功能!

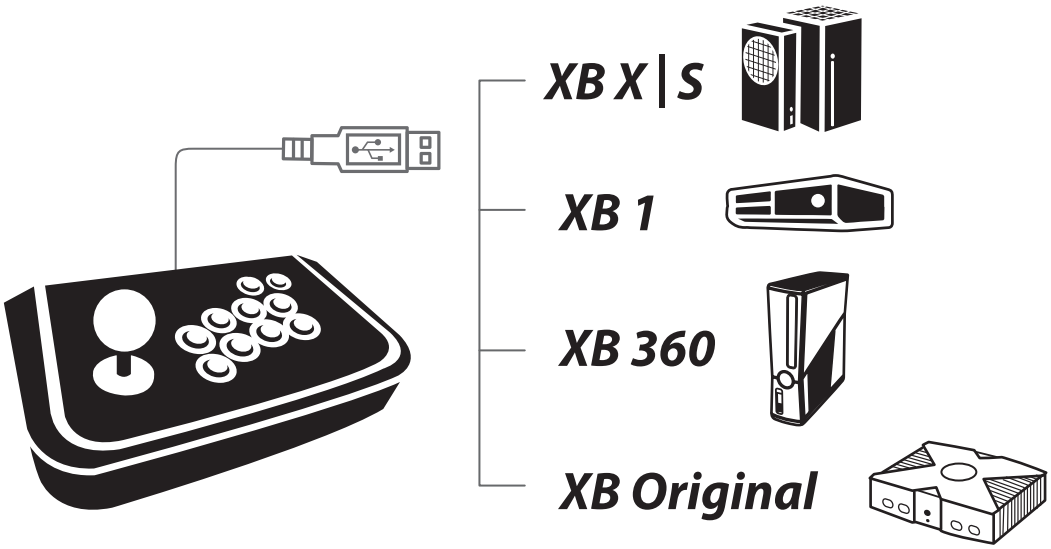

★ 另搭配專屬設定軟體，可作 Config 設定。
相關資訊請至產品資訊網頁查詢。

★ 以下皆以 X-Series 控制器按鍵定義，作設定說明。

線路連接圖

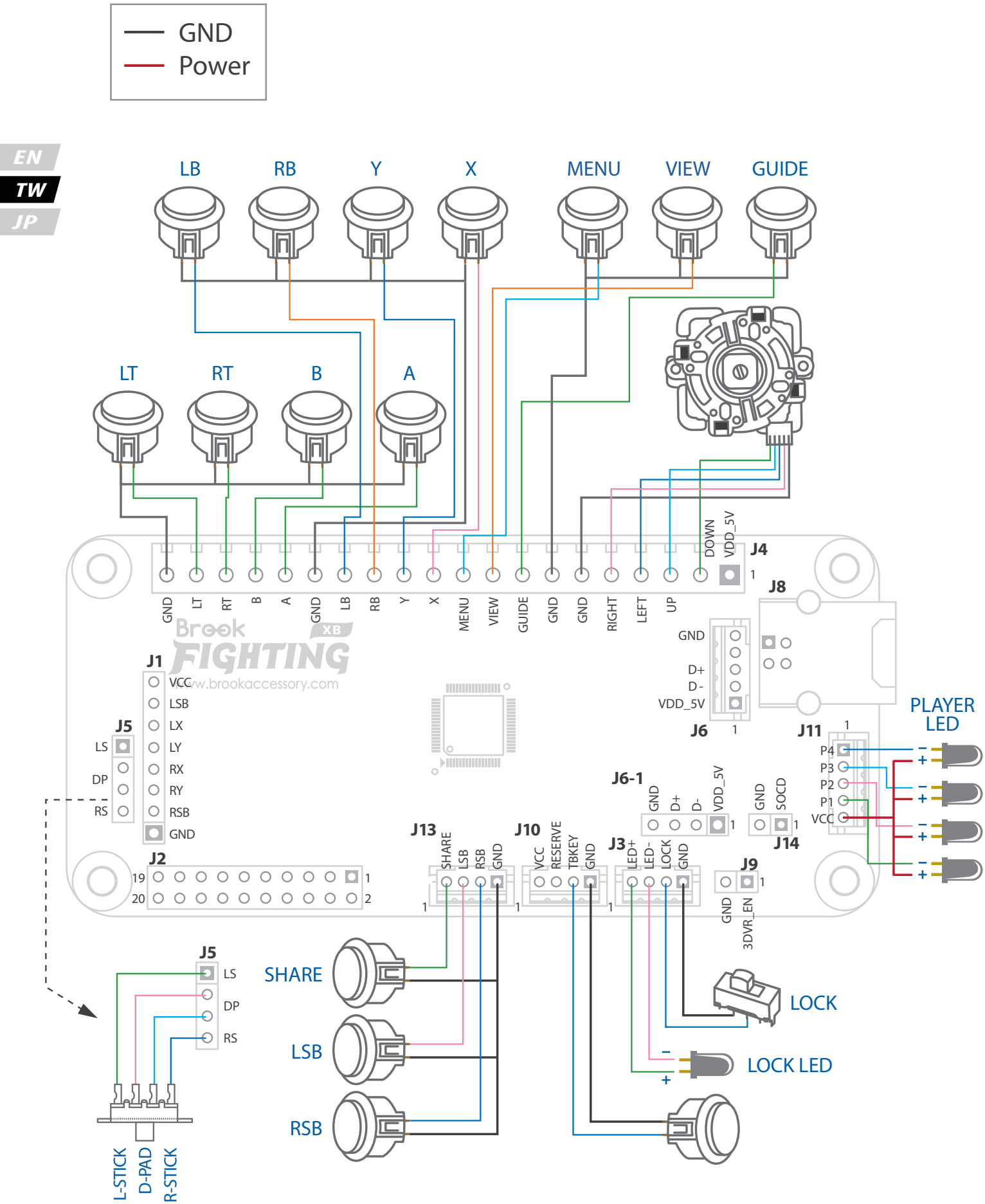
GND
Power
EN
TW
JP
LB
RB
Y
X
MENU
VIEW
GUIDE
LT
RT
B
A
J4
DOWN
VDD_5V
GND
LT
RT
B
A
GND
LB
RB
Y
X
MENU
VIEW
GUIDE
GND
GND
RIGHT
LEFT
UP
J8
Brook
FIGHTING
XB
www.brookaccessory.com
J1
VCC
LSB
LX
LY
RX
RY
RSB
GND
J5
LS
DP
RS
J2
19
20
GND
D+
D-
VDD_5V
J6
J11
PLAYER LED
P4
P3
P2
P1
VCC
J6-1
GND
D+
D-
VDD_5V
GND
SOCD
J14
J13
SHARE
LSB
RSB
GND
J10
VCC
RESERVE
TBKEY
GND
J3
LED+
LED-
LOCK
GND
J9
GND
3DVR_EN
SHARE
LSB
RSB
LOCK
LOCK LED
L-STICK
D-PAD
R-STICK

J1、J9：連接類比搖桿

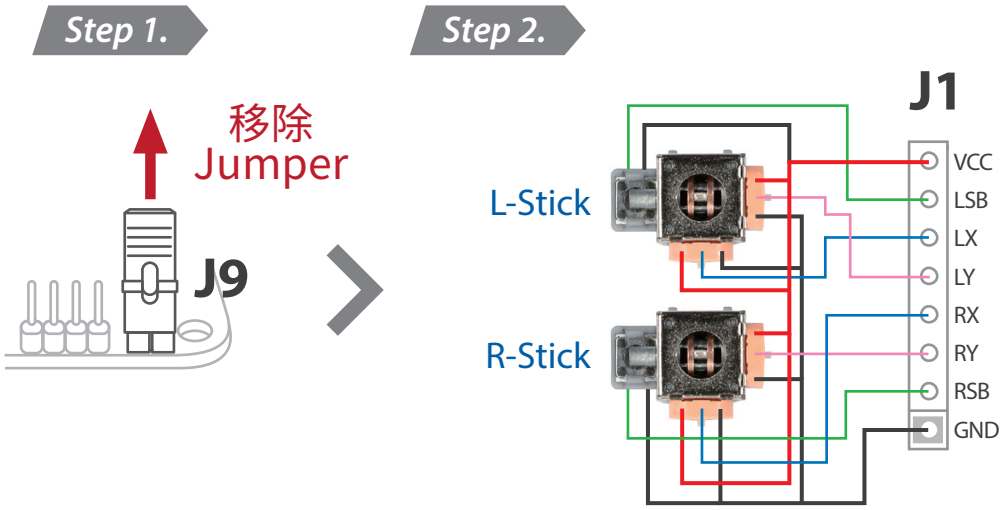

Removed	**J9**	Enable
Installed	**J9**	Disable

J2、J4、J13：連接按鍵及數位搖桿

J2 與 J4 功能相同，二選一即可，推薦使用專用排線『Fighting Board Cable』。

▼ J2 接腳名稱

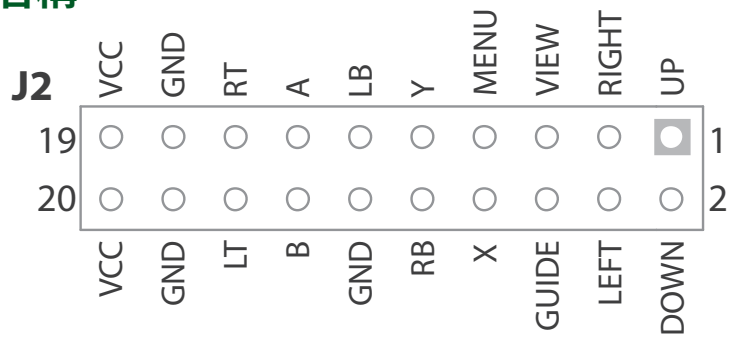

▼ J4 接腳名稱

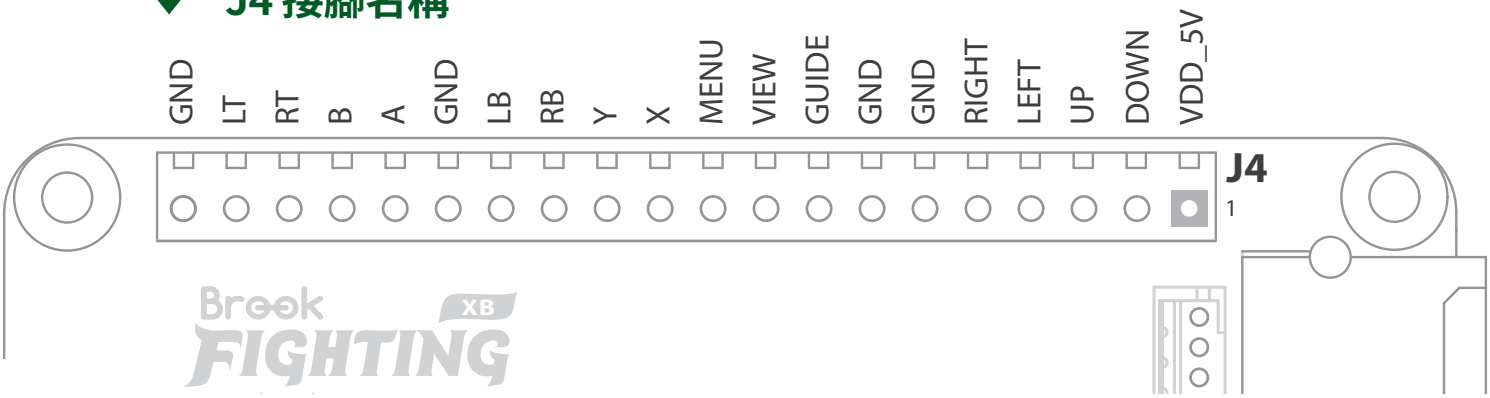

J3: 按鍵鎖

可關閉在正式競賽中使用會判定失敗的各項功能，包含關閉 Guide、Menu、View 按鍵功能。

LOCK LED 亮，表示已開啟功能鎖。

LOCK LED 滅，表示為關閉功能鎖。

J5: LS/DP/RS 切換開關

DP Mode（預設）：搖桿輸入對應至 D-Pad 輸出。

LS Mode：搖桿輸入對應至左 3DVR（Lx、Ly）輸出。

RS Mode：搖桿輸入對應至右 3DVR（Rx、Ry）輸出。

若不使用類比搖桿 (J9 短路) 及切換開關 (J5：DP mode)，可按住組合鍵三秒切換以下搖桿輸入對應功能。

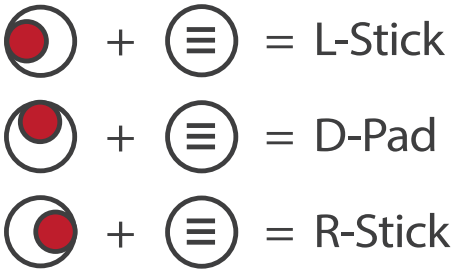

＊切換操作成功時，Player LED 全滅一秒。

J6/J6-1/J8: 連接遊戲主機

選擇一個 USB 接口，搭配相應的 USB 延長線連接使用。

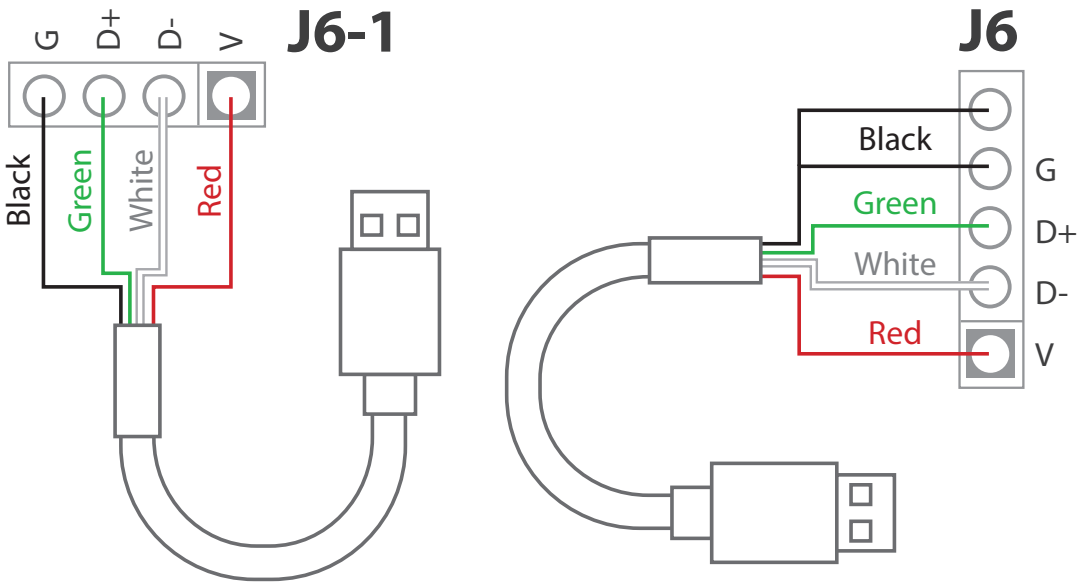

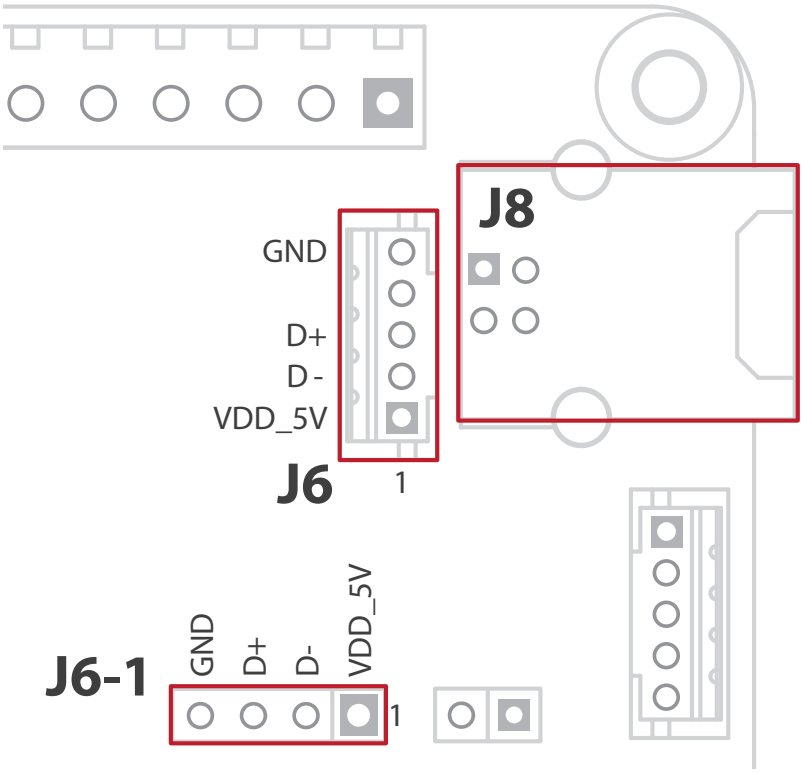

＊使用 J6、J6-1 時請注意相對應的腳位順序是否正確，
不當連接可能導致格鬥板燒毀。

J10: Turbo 功能設定

能設定 Turbo 的功能鍵：

D-Pad, A, B, X, Y, LB, RB, LT, RT, LSB, RSB

Turbo 設定方式：

按住 Turbo 鍵並按下能設定 Turbo 的功能鍵，即可開啟或關閉該功能鍵的 Turbo 功能。

按壓以下組合鍵可調整 Turbo 速度：

TB + ≡ = Speed Up

TB + ⧉ = Speed Down

＊Turbo 速度共分五段：5、10、15、20、25 Hit/Sec。

＊當 Player LED 閃爍時，代表被按住的按鍵已開啟 Turbo 功能。

J11: Player LED 顯示

格鬥板操作狀態皆由 Player LED 顯示，必須連接 Player LED 才能夠確認目前控制器操作狀態。

Arcade Stick 佈局設計參考

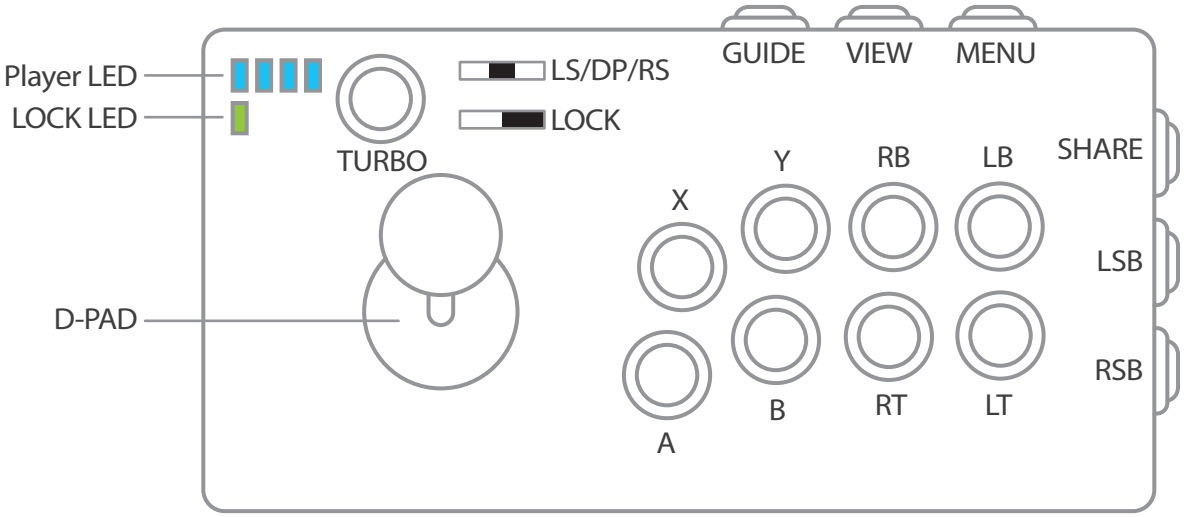

擺設樣式僅供參考

按鍵功能對應表

XB Series	XB 1	XB 360	XB Original
D-PAD	D-PAD	D-PAD	D-PAD
A	A	A	A
B	B	B	B
X	X	X	X
Y	Y	Y	Y
LB	LB	LB	White
RB	RB	RB	Black
LT	LT	LT	LT
RT	RT	RT	RT
LSB	LSB	LSB	LSB
RSB	RSB	RSB	RSB
L-Stick	L-Stick	L-Stick	L-Stick
R-Stick	R-Stick	R-Stick	R-Stick
MENU	MENU	START	START
VIEW	VIEW	BACK	BACK
GUIDE	GUIDE	GUIDE	--*
SHARE	--*	--*	--*

*無功能

如何切換各主機平台？

EN
TW
JP

自動切換：

可自動偵測主機平台 (for X-360、、X-One、X-Series 主機)。

*X-Original 需手動切換。

手動切換：

按住下表中的按鈕後，將設備連接到遊戲機以切換到所選設備的相應模式。

(X) = XB 1, XB Series　　(RB) = XB Original

(Y) = XB 360　　(LB) = Auto Detect (Default)

*如果在操作中同時按住菜單按鈕，則設置將自動保存。
下次連接時，它將以已保存的設備模式啟動。

(⧉) = Config Setting

*切換至 Config Setting 裝置並搭配專屬設定軟體可作 Config 設定。

▼ 裝置模式燈號顯示：

	Config Setting	XB 1, XB Series	XB 360	XB Original
1P	■□□■	□■□■	■□□□	□□■■
2P	■□□■	□■□■	□■□□	□□■■
3P	■□□■	□■□■	□□■□	□□■■
4P	■□□■	□■□■	□□□■	□□■■

* ■ = Player LED ON,　□ = Player LED OFF

按鍵功能配置切換

可按住組合鍵一秒切換以下四組按鍵功能配置：

Ⓐ + ☰ = Config 1

Ⓑ + ☰ = Config 2

RT + ☰ = Config 3

LT + ☰ = Config 4

＊切換操作成功時，Player LED 全滅一秒。

SOCD 模式切換教學

SOCD 意為相反方向指令衝突時，判定主要輸出指令的模式

1. 出廠預設值是 mode 1
2. SOCD 模式設定後會自動儲存

EN
TW
JP

切換

按住以下對應按鈕後，將電源線插入主機進行切換。

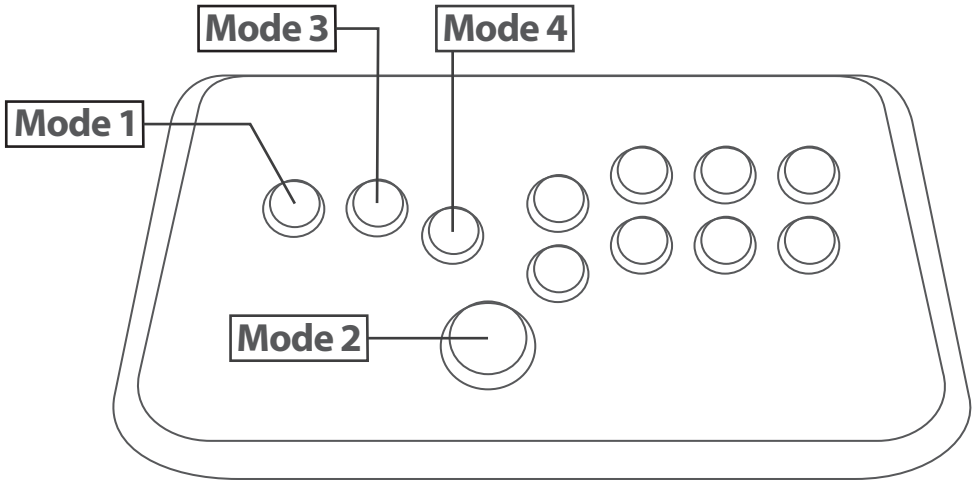

	Mode 1 UP Priority	Mode 2 CAPCOM / Neutral	Mode 3 Last Priority	Mode 4 BYPASS
← + →	Neutral	Neutral	→	← + →
→ + ←	Neutral		←	→ + ←
↑ + ↓	↑		↓	↑ + ↓
↓ + ↑	↑		↑	↓ + ↑

其它

以上說明中所使用的關鍵字與簡稱對照表如下：

關鍵字	簡稱
XBOX Original	XB Original
XBOX 360	XB 360
XBOX One	XB 1
XBOX Series	XB Series
Direction Pad	DP or D-Pad
Left Stick	LS or L-Stick
Right Stick	RS or R-Stick

以上說明中所使用的關鍵字與簡圖對照表如下：

= Menu

= View

TB = Turbo Key

= D-Pad Up

= D-Pad Down

= D-Pad Left

= D-Pad Right

X1 系列產品更新前操作步驟

勾選「同意」即表示提供您的資訊，資訊的具體應用不明確，
您有權選擇不提供以保護個人隱私。

1

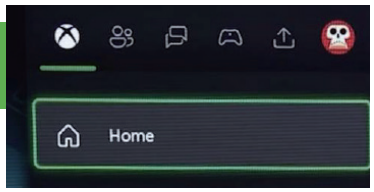

在主頁上按下XBOX按鈕。

2

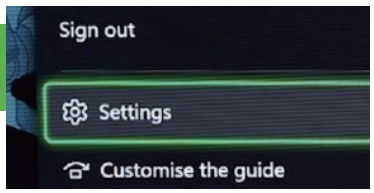

在「使用者圖示」中選擇「設定」。

3

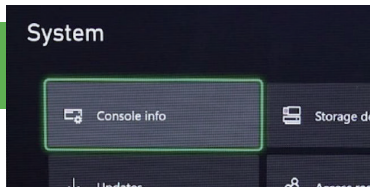

在「系統」中選擇「主機資訊」。

4

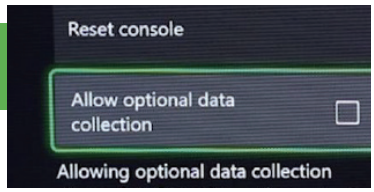

取消勾選「允許選擇性資料收集」。

5

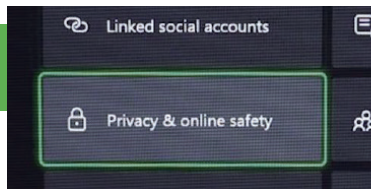

在「帳戶」中選擇「隱私權和線上安全」。

6

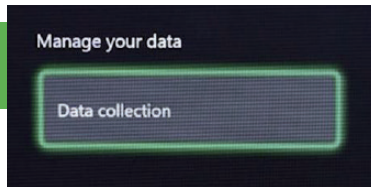

選擇「資料收集」。

7

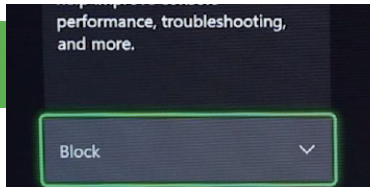

更改「您可以分享選擇性資料」為「阻擋」。

EN
TW
JP

XB FIGHTING BOARD

XB Fighting Board は XB Original, XB 360, XB One, XB Series に対応した有線接続タイプのアーケードコントローラー用ボードです。本製品を組み込む事でさまざまなコンソールでのゲームプレイを可能にしました。

★ また、連射機能・LED ステータス表示・ボタンロック機能・オンラインでのアップデートをサポートしています!

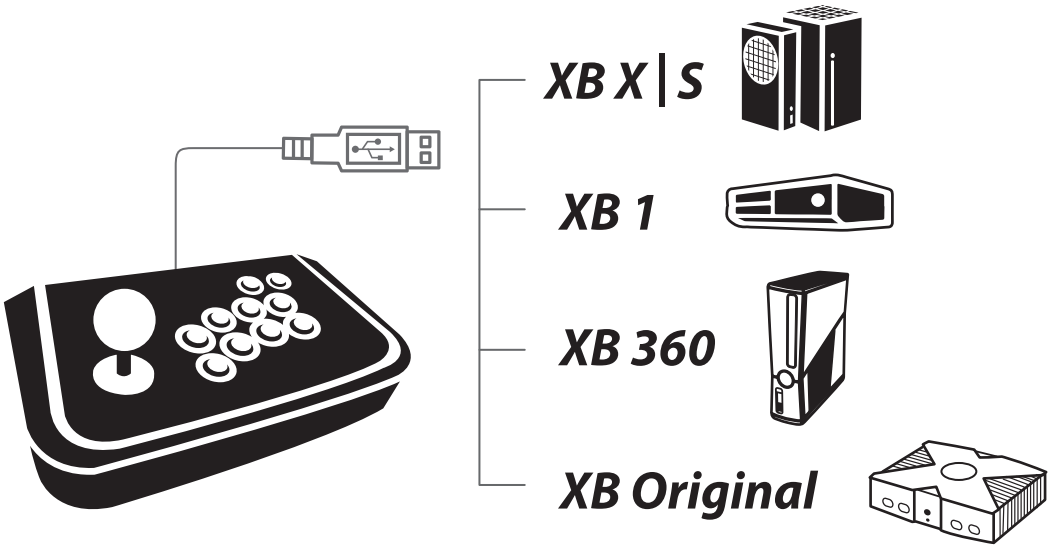

★ 専用のソフトウェアを使用してボタンの割り当て変更などを設定をすることもできます。詳しい情報については、BROOK ウェブサイトの製品情報ページをご覧ください。

★ 以下は X-Series コントローラーを使用した場合の設定手順です。

配線接続図

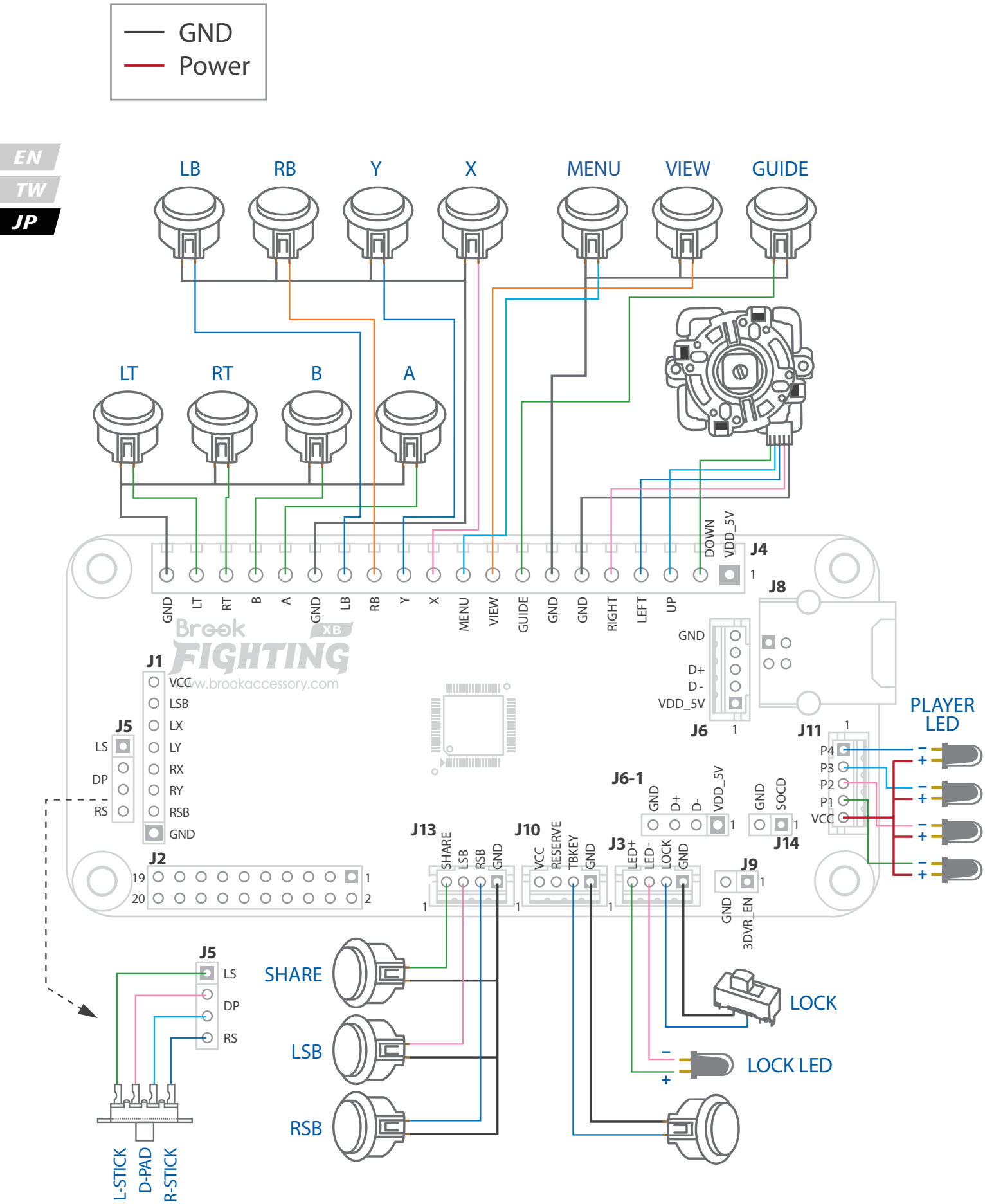
GND
Power
EN
TW
JP
LB
RB
Y
X
MENU
VIEW
GUIDE
LT
RT
B
A
J4
DOWN
VDD_5V
GND
LT
RT
B
A
GND
LB
RB
Y
X
MENU
VIEW
GUIDE
GND
GND
RIGHT
LEFT
UP
J8
Brook
FIGHTING
XB
www.brookaccessory.com
J1
VCC
LSB
LX
LY
RX
RY
RSB
GND
J5
LS
DP
RS
J2
19
20
1
2
GND
D+
D-
VDD_5V
J6
J11
PLAYER LED
P4
P3
P2
P1
VCC
J6-1
GND
D+
D-
VDD_5V
GND
SOCD
J14
J13
SHARE
LSB
RSB
GND
J10
VCC
RESERVE
TBKEY
GND
J3
LED+
LED-
LOCK
GND
J9
GND
3DVR_EN
J5
LS
DP
RS
SHARE
LSB
RSB
LOCK
LOCK LED
L-STICK
D-PAD
R-STICK

J1、J9：アナログジョイスティックを接続する

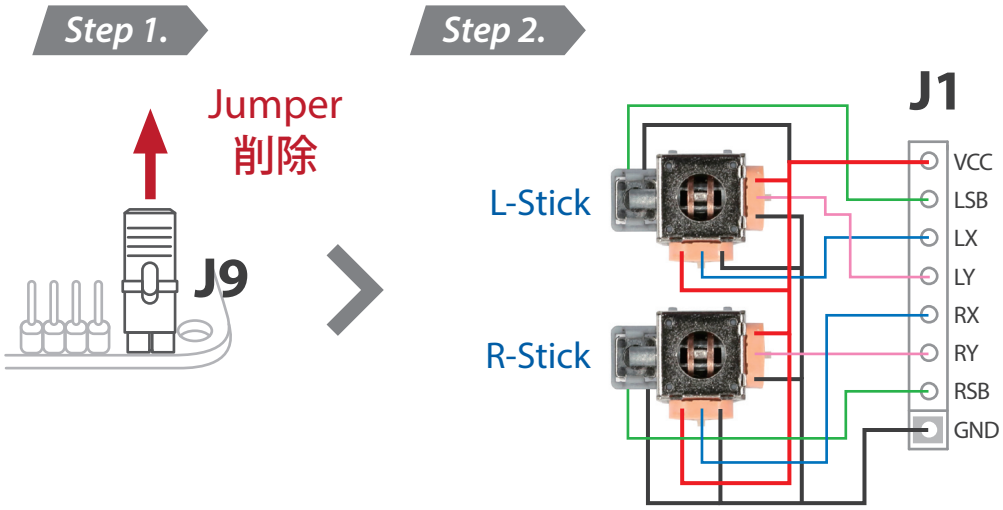

Removed	**J9**	Enable
Installed	**J9**	Disable

J2、J4、J13：ボタンおよびデジタルジョイスティックを接続する

J2 と J4 の機能は同じですが、どちらか片方だけを使用してください。また J2 への配線は取り付けが簡単な専用ケーブル『BROOK Fighting Board Cable』がお勧めです。

▼ J2 ピン名称

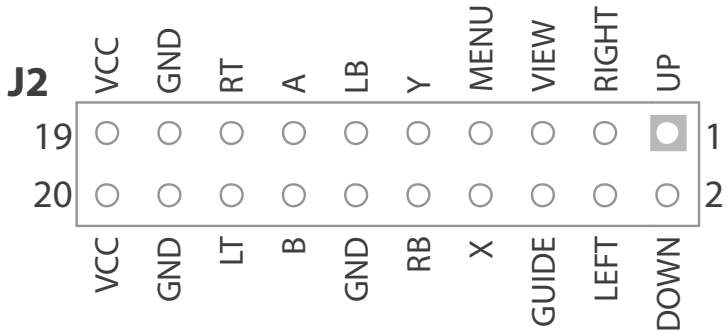

▼ J4 ピン名称

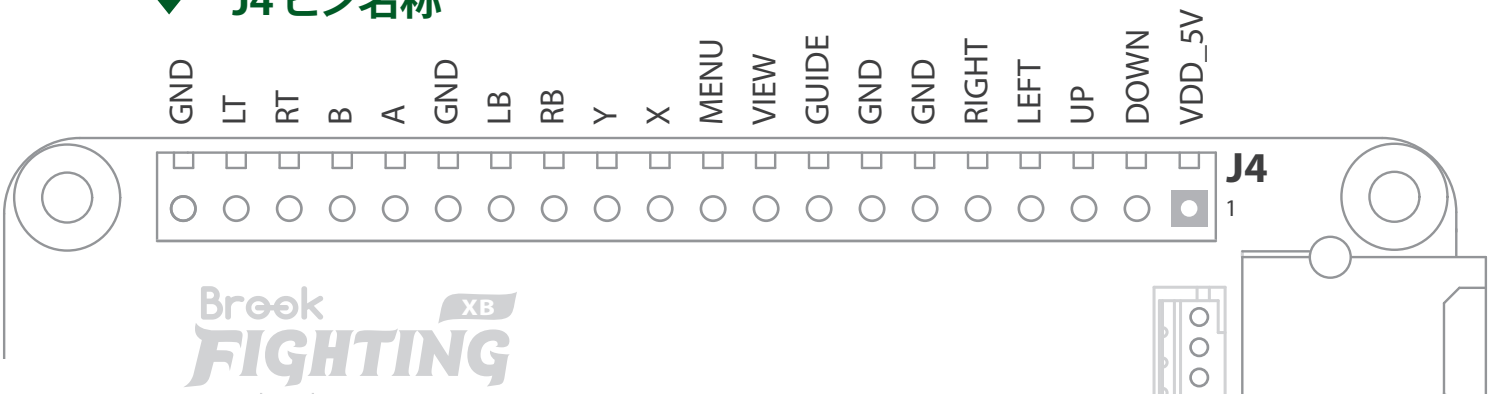

J3: ボタンロック機能

公式ゲーム大会において、ルール違反とされるさまざまな機能をオフにすることができます。含む Guide、Menu、View ボタンのロックを含みます。

EN
TW
JP

ロック機能がオンになると LOCK LED が点灯します。
ロック機能をオフにすると LOCK LED が消灯します。

J5: LS/DP/RS 切換開關

DP Mode（デフォルト）：ジョイスティック入力は D-Pad 出力に対応。
LS Mode：ジョイスティック入力は左 3DVR（Lx、Ly）出力に対応。
RS Mode：ジョイスティック入力は右 3DVR（Rx、Ry）出力に対応。

アナログジョイスティック (J9 短絡) およびトグルスイッチ (J5：DP mode) を使用しない場合は、ボタンの組み合わせを 3 秒間長押しすると、以下のジョイスティック入力に切り替えることができます。

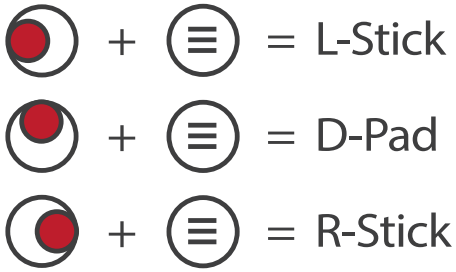

＊切り替え操作が成功すると、Player LED が 1 秒間消灯します。

J6/J6-1/J8: ゲーム機に接続する

USB 接続端子を選択し、対応する USB 延長ケーブルを使用して接続します。

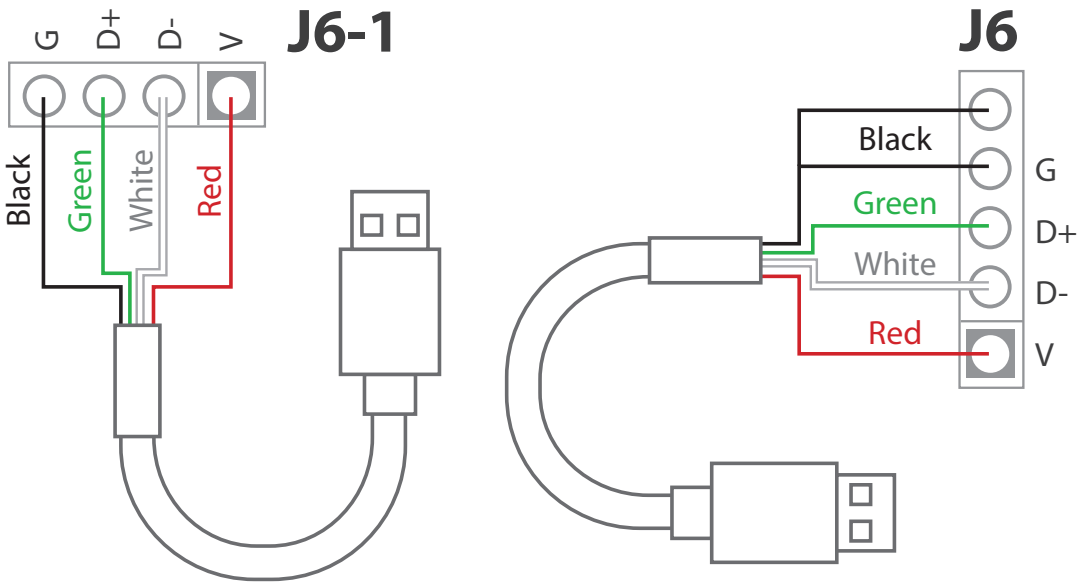

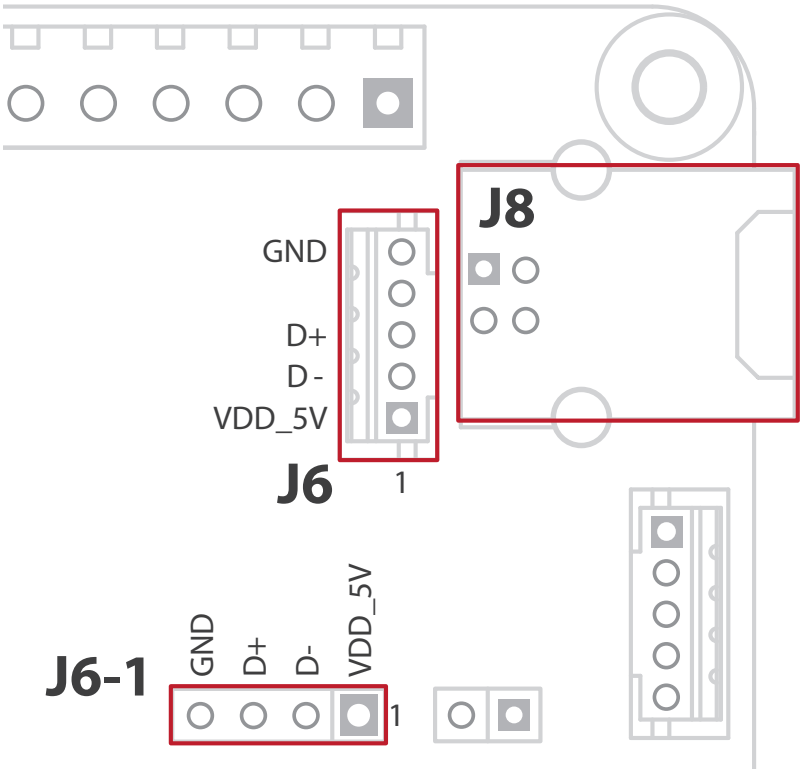

＊J6、J6-1 を使用する時は、対応するピンが正しく配列されていることをご確認ください。不適切な接続をした場合、Fighting Board が焼損する恐れがあります。

J10: 連射 (Turbo) 機能を設定する

連射が設定可能ボタン：

D-Pad, A, B, X, Y, LB, RB, LT, RT, LSB, RSB

連射機能の設定方法：

Turbo ボタンを押したまま、連射したいボタンを押すと連射機能がオンになります。Turbo ボタンを押したまま連射がオンになっているボタンを押すと連射がオフになります。

次のボタンの組み合わせで連射速度を調整します：

TB + ≡ = Speed Up

TB + ⧉ = Speed Down

＊連射速度は五段階に分けられています：5, 10, 15, 20, 25 Hit/Sec。

＊連射機能がオンになっていると Player LED が点灯します。連射機能が ON になっているボタンを押すと Player LED が点滅します。

J11: Player LED 表示

Fighting Board の動作状況は Player LED で表示されます。現在のコントローラーの動作状況を確認するには、Player LED を接続する必要があります。

アーケードコントローラー参考レイアウト

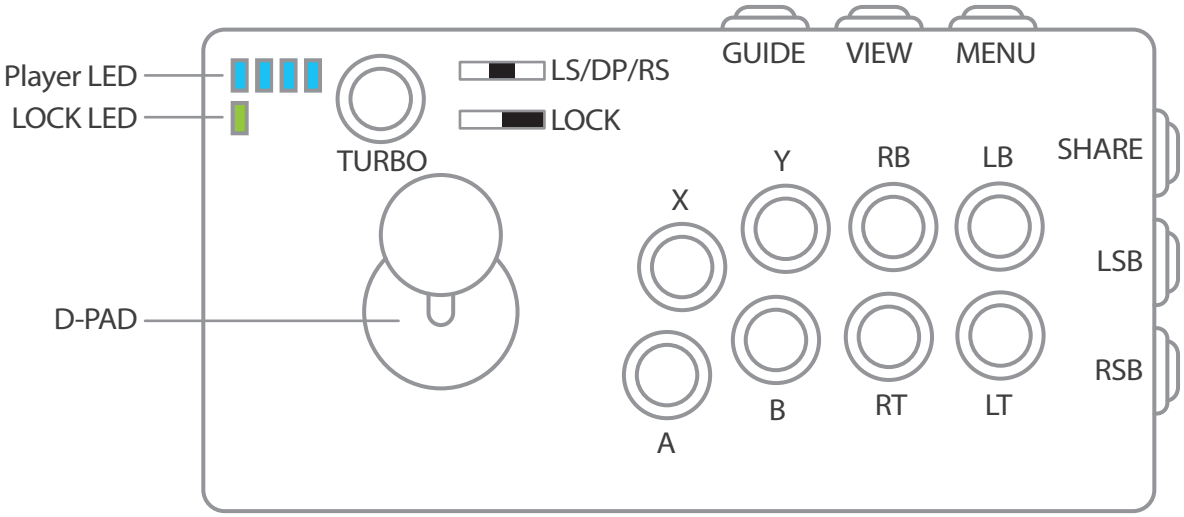

表示スタイルは参考用です

ボタン機能対応表

XB Series	XB 1	XB 360	XB Original
D-PAD	D-PAD	D-PAD	D-PAD
A	A	A	A
B	B	B	B
X	X	X	X
Y	Y	Y	Y
LB	LB	LB	White
RB	RB	RB	Black
LT	LT	LT	LT
RT	RT	RT	RT
LSB	LSB	LSB	LSB
RSB	RSB	RSB	RSB
L-Stick	L-Stick	L-Stick	L-Stick
R-Stick	R-Stick	R-Stick	R-Stick
MENU	MENU	START	START
VIEW	VIEW	BACK	BACK
GUIDE	GUIDE	GUIDE	--*
SHARE	--*	--*	--*

* 機能なし

デバイスの切り替え方法

EN
TW
JP

自動切り替え：

ゲーム機を自動的に検出できます (for X-360、X-One、X-Series consoles)。

＊X-Original は手動で切り替える必要があります。

手動切り替え：

特定のボタンを押したままデバイスをゲームコンソールに接続することで、次のデバイスモードを切り替えることができます。

Ⓧ = XB 1, XB Series　　Ⓡ𝔹 = XB Original

Ⓨ = XB 360　　Ⓛ𝔹 = Auto Detect (Default)

＊操作中にメニューボタンを同時に長押しすると、設定が自動的に保存されます。次回接続時には保存されたデバイスモードで起動します。

⧉ = Config Setting

＊専用のソフトウェアを使用して行った Config 設定を使用する場合はデバイスモードを Config Setting に切り替えてください。

▼ デバイスモード LED 表示：

	Config Setting	XB 1, XB Series	XB 360	XB Original
1P	■□□■	□■□■	■□□□	□□■■
2P	■□□■	□■□■	□■□□	□□■■
3P	■□□■	□■□■	□□■□	□□■■
4P	■□□■	□■□■	□□□■	□□■■

＊ ■ = Player LED ON,　□ = Player LED OFF

ボタン配置の切り替え

ボタンの組み合わせを 1 秒間長押しすると、次の 4 通りのボタン配置に切り替えることができます：

EN
TW
JP

Ⓐ + ≡ = Config 1

Ⓑ + ≡ = Config 2

RT + ≡ = Config 3

LT + ≡ = Config 4

＊切り替え操作が成功した場合、Player LED が 1 秒間消灯します。

SOCD モード切り替えチュートリアル

SOCD は逆方向の指示が衝突した場合、主要な出力指示を判定するモードです。

1. 出荷時のデフォルト設定はモード 1 です。
2. SOCD モードの設定は自動的に保存されます。

EN
TW
JP

切り替え方法

まず、該当ボタンを押したまま電源ケーブルを本体に挿入して、モードを切り替えてください。

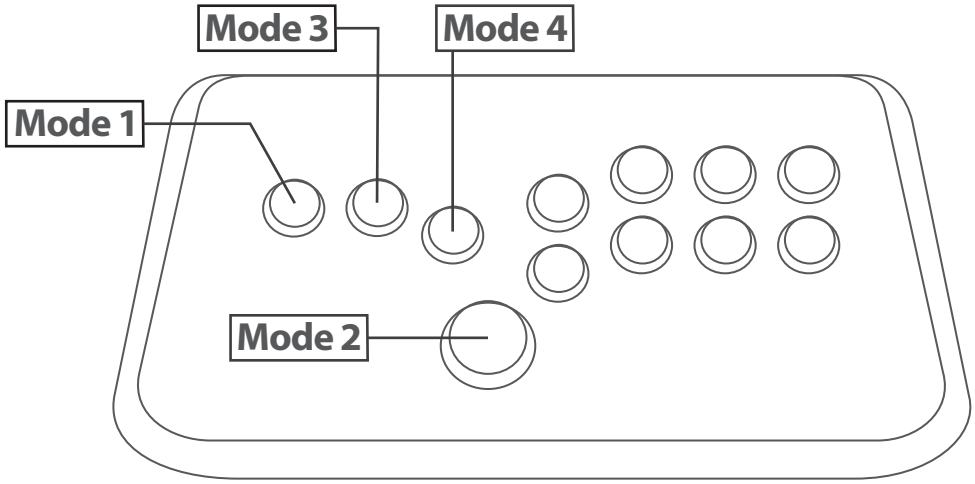

	Mode 1 UP Priority	Mode 2 CAPCOM / Neutral	Mode 3 Last Priority	Mode 4 BYPASS
← + →	Neutral	Neutral	→	← + →
→ + ←	Neutral		←	→ + ←
↑ + ↓	↑		↓	↑ + ↓
↓ + ↑	↑		↑	↓ + ↑

その他

上記の説明で使用されるキーワードと略語の比較表は次の通りです：

キーワード	略語
XBOX Original	XB Original
XBOX 360	XB 360
XBOX One	XB 1
XBOX Series	XB Series
Direction Pad	DP or D-Pad
Left Stick	LS or L-Stick
Right Stick	RS or R-Stick

上記の説明で使用されるキーワードと図の比較表は次の通りです：

XB シリーズ製品更新前の手順

「同意」を選択すると、お客様の情報が提供されることを意味し、その情報の具体的な利用目的は不明確です。個人のプライバシーを保護するために提供を拒否する権利があります。

1

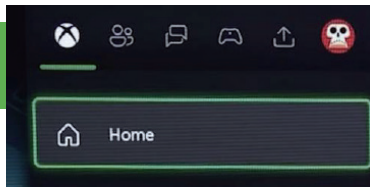

在ホーム画面でXBOXボタンを押してください。

2

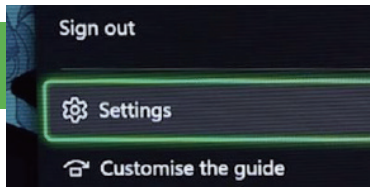

「ユーザーアイコン」から「設定」を選択します。

3

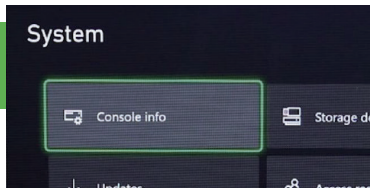

「システム」から「本体情報」を選択します。

4

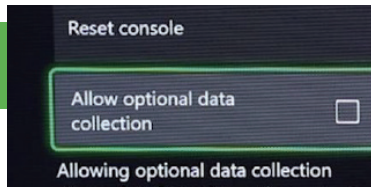

「オプションのデータ収集を許可する」のチェックを外します。

5

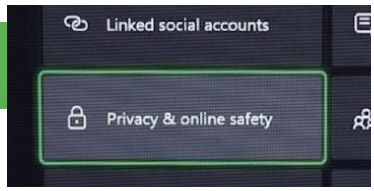

「アカウント」から「プライバシーとオンラインの安心設定」を選択します。

6

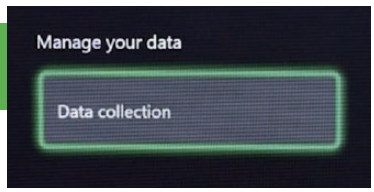

「データ収集」を選択します。

7

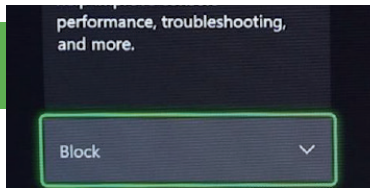

「オプションのデータを共有することができます」を「ブロック」に変更します。

Brook

ZEROPLUS TECHNOLOGY CO.,LTD.

www.brookaccessory.com

Visit our website for more information and assistance

©2024 Zeroplus Technology Co., Ltd. All Rights Reserved.
Brook is the registered trademark of Zeroplus Technology Co., Ltd. The other trademark names are the used marks, trademarks or registered trademarks of the corresponding companies.

YOUR GAME. OUR PLAY.

ver.240104